PARTNERBOX

COLOR

PBR02

Цвет исполнения - белый W



Цвет исполнения - графит DGr



Комплект продольных рейлингов для сборной модульной выдвижной системы ящиков PARTNERBOX. Монтаж скрытый регулируемый, для ящиков большой высоты и систем "ящик в ящик".

- Цветное покрытие
- Круглое сечение
- Материал: металл, пластик

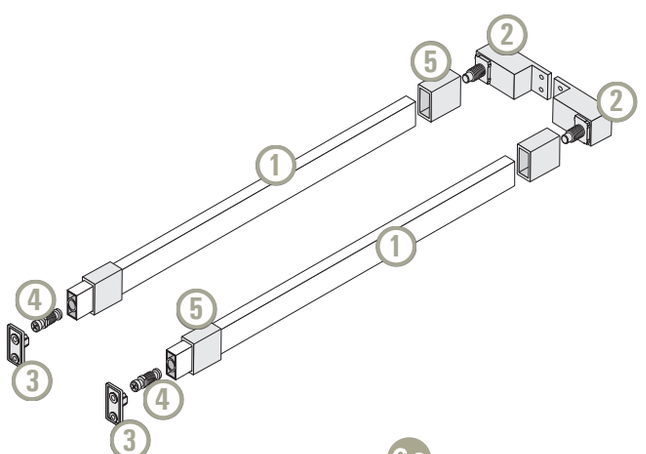

Элементы конструкции комплектов рейлингов прямоугольного сечения

1 Рейлинг продольный окрашенный - 2 шт.
2 Крепление к задней стенки ящика - 2 шт.
3 Крепления к фасаду - 2 шт.
4 Втулка монтажная под крепление к фасаду - 2 шт.
5 Муфта надвижная - 4 шт.

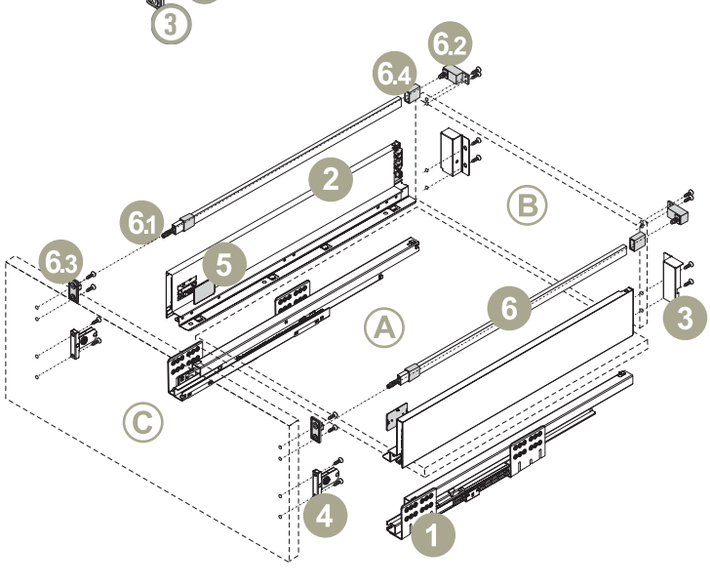

СБОРОЧНЫЙ ЧЕРТЕЖ МОДУЛЬНОЙ СИСТЕМЫ С РЕЛИНГАМИ

A - дно ящика
B - задняя стенка ящика
C - фасад ящика

1 - шариковые направляющие скрытого монтажа
2 - царги
3 - крепления задней стенки
4 - регулироемые крепления фасада
5 - заглушки декоративные
6 - трубки рейлинга продольные прямоугольного сечения
6.1 - втулки рейлинга монтажная
6.2 - крепления рейлинга к задней стенке ящика
6.3 - крепления рейлинга к фасаду
6.4 - муфты рейлинга надвижная

АРТИКУЛ	МОНТАЖНАЯ ДЛИНА	F	L	ЦВЕТ	ДЛЯ СИСТЕМ
PBR02/450/W	450	404	446	белый	PB89Л, PB89Л(PO), PB88St, PB88St(PO), PB118St, PB118St(PO)
PBR02/450/DGr	450	404	446	графит	
PBR02/500/W	500	453	495	белый	
PBR02/500/DGr	500	453	495	графит	

ЧЕРТЕЖИ

Рейлинг продольный прямоугольного сечения

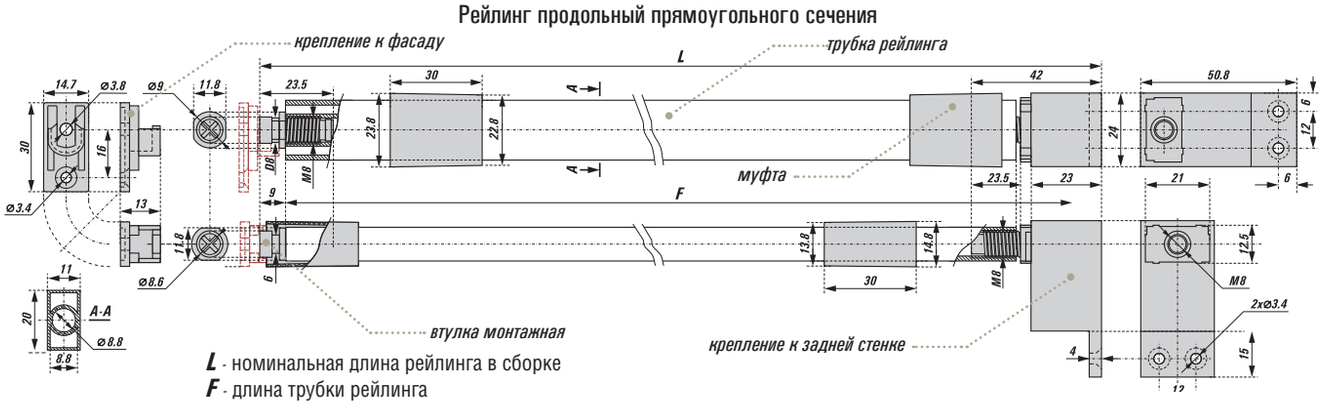

L - номинальная длина рейлинга в сборке
F - длина трубки рейлинга

УСТАНОВКА В КОРПУСЕ

Установка рейлинга в ящик с Л-образной царгой

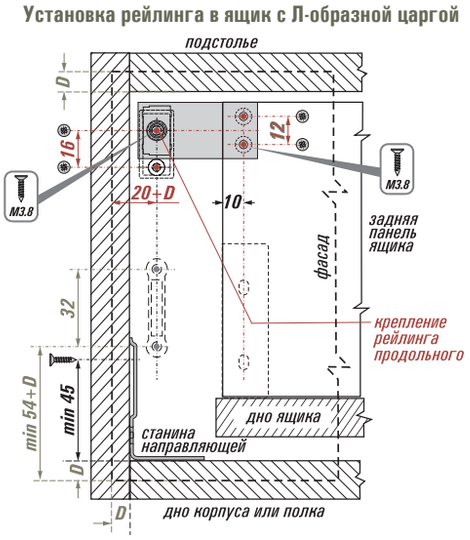

Установка рейлинга в ящик с тонкостенной царгой

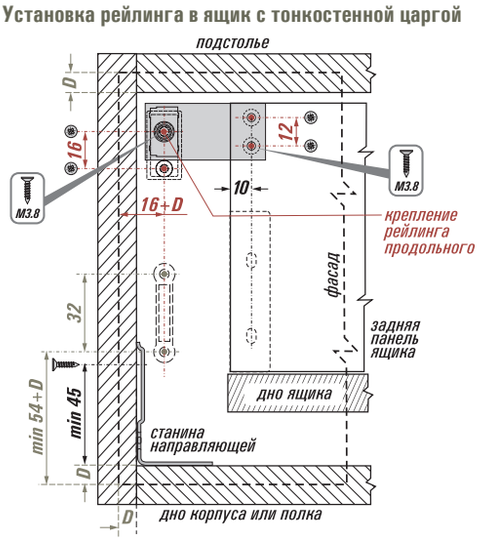

СБОРКА И МОНТАЖ

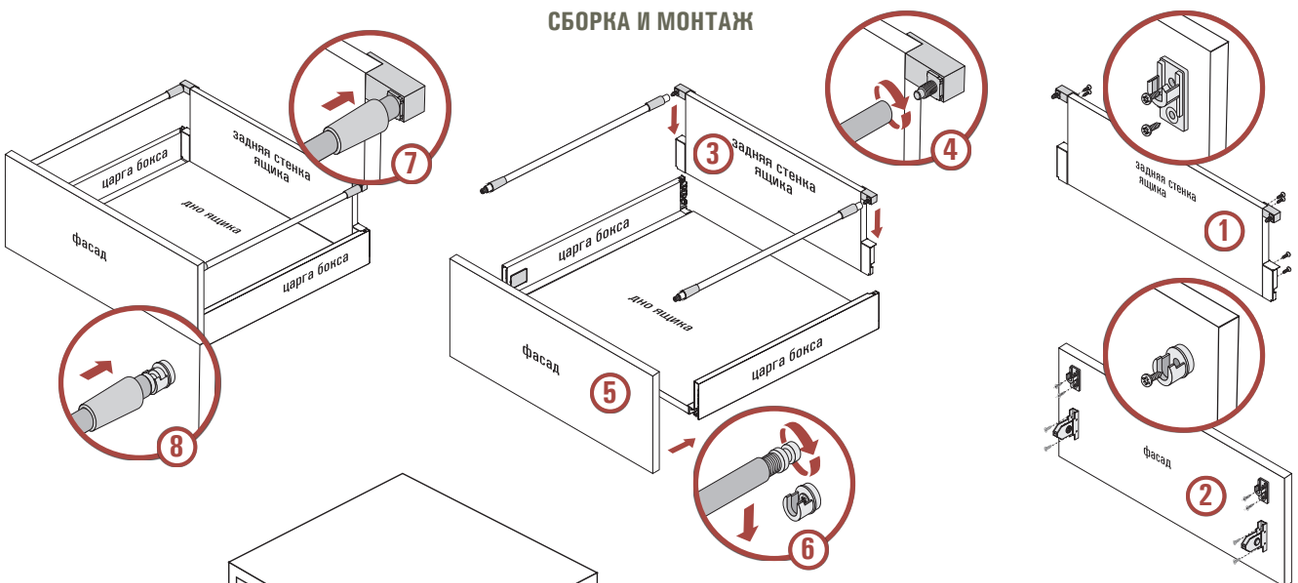

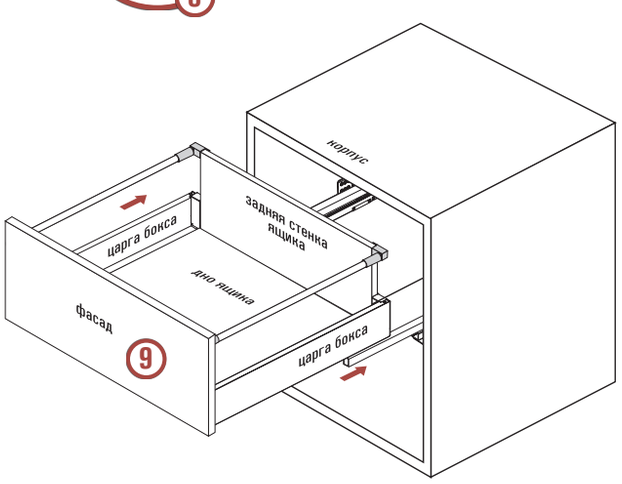

Смонтировать и зафиксировать на задней стенке ящика крепления для царг и рейлингов (**1**). Смонтировать и зафиксировать на фасаде крепления фасада и фасадные крепления для рейлингов (**2**). Установить заднюю стенку ящика на царги бокса, предварительно смонтированными с дном ящика (**3**), навернуть трубки рейлингов на резьбу креплений для задней стенки ящика (**4**). Установить на царги фасад (**5**), опустить рейлинги с предварительно вкрученными монтажными втулками в крепления и зафиксировать (**6**), надвинуть до упора муфты (**7** и **8**). Ящик собран, теперь его можно установить в корпус (**9**). Для настройки точного соответствия длины рейлинга боковой стенке ящика можно использовать монтажные втулки.

Демонтаж осуществляется в обратном порядке: вынуть ящик, отодвинуть муфты, вынуть втулки из креплений для фасада, отвернуть трубки рейлингов от креплений на задней стенке.