

PARTNERBOX

COLOR

FC186QM

Держатель для передней панели и поперечного рейлинга внутреннего ящика высотой 186 мм конструкции "box-in-box" для системы PARTNERBOX.

- Цветное покрытие
- Материал: металл, пластик



Цвет исполнения - белый W

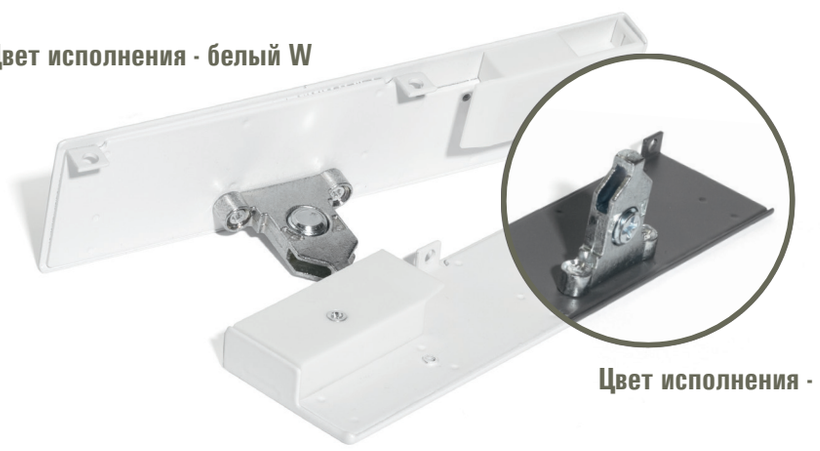

Цвет исполнения - графит DGr

СБОРОЧНЫЙ ЧЕРТЕЖ МОДУЛЬНОЙ СИСТЕМЫ
с креплениями, фасадом и рейлингами для внутреннего ящика

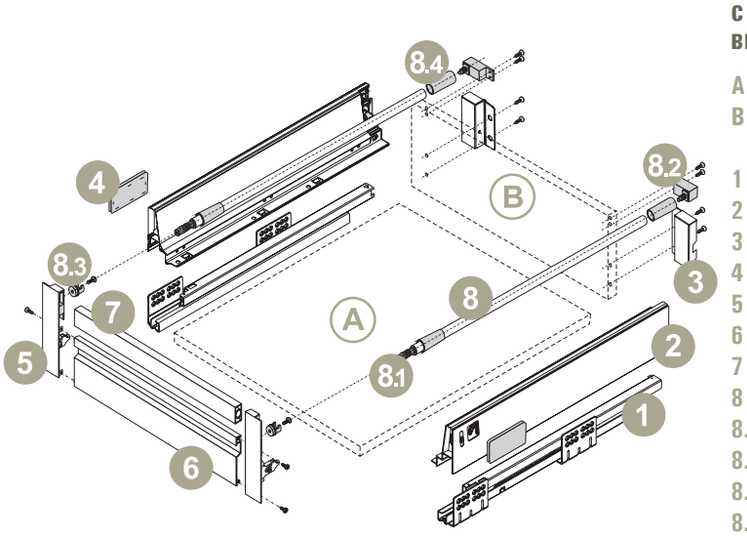

A - дно ящика
B - задняя панель ящика

1 - шариковые направляющие скрытого монтажа
2 - царги
3 - крепления задней стенки
4 - заглушки декоративные
5 - крепления фасада внутреннего ящика
6 - фасад внутреннего ящика
7 - трубка рейлинга поперечного
8 - трубки рейлинга продольные круглого сечения
8.1 - втулки рейлинга монтажная
8.2 - крепления рейлинга к задней стенке ящика
8.3 - крепления рейлинга к фасаду
8.4 - муфты рейлинга надвижная

АРТИКУЛ	МОНТАЖНАЯ ВЫСОТА	ЦВЕТ		ДЛЯ СИСТЕМ
FC186QM/W	186		белый	PB89Л, PB89Л(PO)
FC186QM/DGr	186		графит	

ЧЕРТЕЖ

Крепление передней панели внутреннего ящика

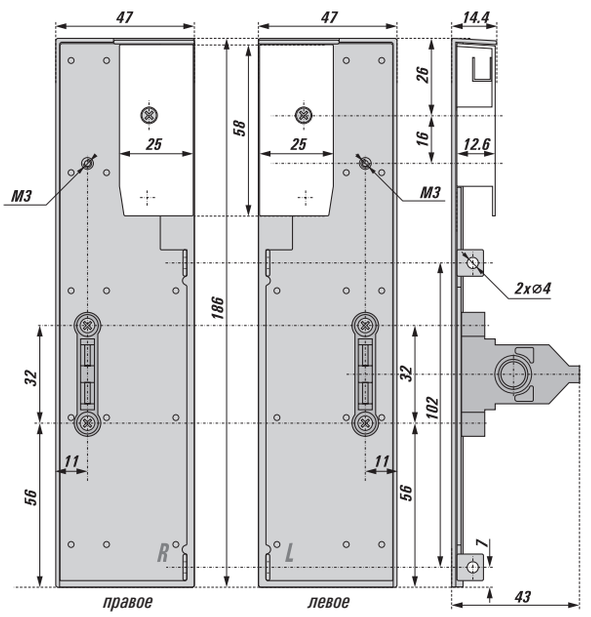

УСТАНОВКА В КОРПУСЕ

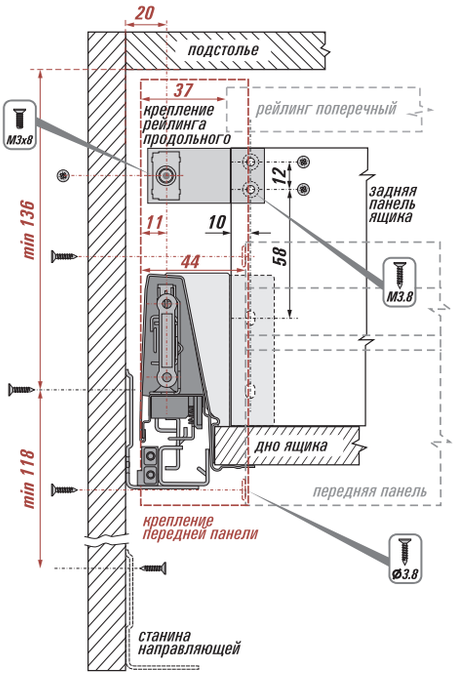

СБОРКА И МОНТАЖ

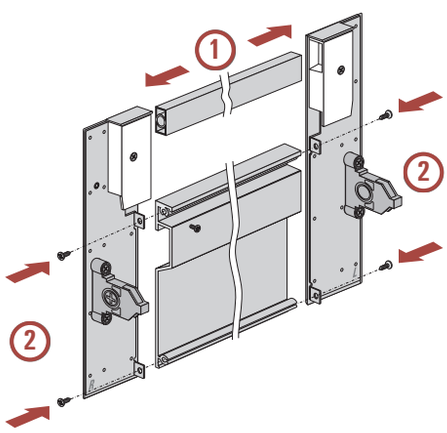

Вставить трубку поперечного рейлинга в пазы пластиковых коробок держателей (**1**), смонтировать и зафиксировать переднюю стенку внутреннего ящика (**2**). Установить и зафиксировать держатели продольного рейлинга винтами M3x8 (в комплект не входят)(**3**).

Собрать заднюю стенку ящика и смонтировать её в царги (**4**), ввернуть трубку продольного рейлинга в крепления на задней стенке (**5**). Вставить фасадную панель в царги собранного ящика (**6**), зафиксировать продольные рейлинги в фасадных креплениях на фасадной панели (**7**), надвинуть муфты (**8**).

Ящик полностью собран, теперь его можно установить в корпус (**9**). При необходимости отрегулировать положение ящика. Регулировка положения фасада ящика осуществляется с помощью крестовой отвертки, воздействующей на механизм регулировки, находящийся в царгах. Поворачивая крайний винт креплений ближе к фасаду, можно регулировать положение фасада по ширине, влево или вправо; воздействуя на крайний винт - регулировать положение фасада по вертикали, вверх или вниз. После успешной регулировки положения фасада можно закрыть отверстия регулировочных механизмов на царгах декоративными заглушками (**10**).

В зависимости от конструкции тумбы установить в корпус основной ящик с накладным фасадом (**11**) либо навесить фасад на монтажные планки мебельных петель (**12**).

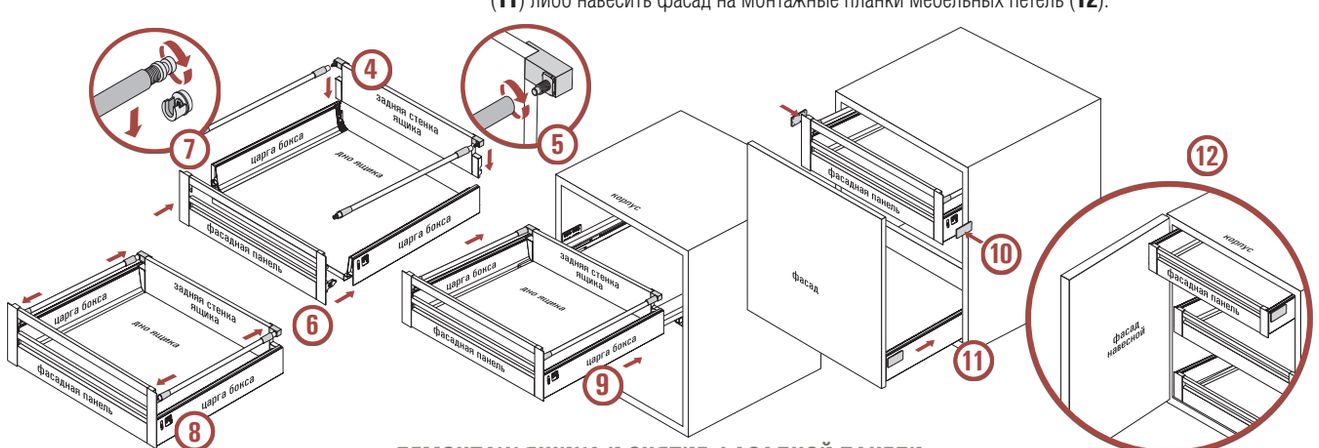

ДЕМОНТАЖ ЯЩИКА И СНЯТИЕ ФАСАДНОЙ ПАНЕЛИ

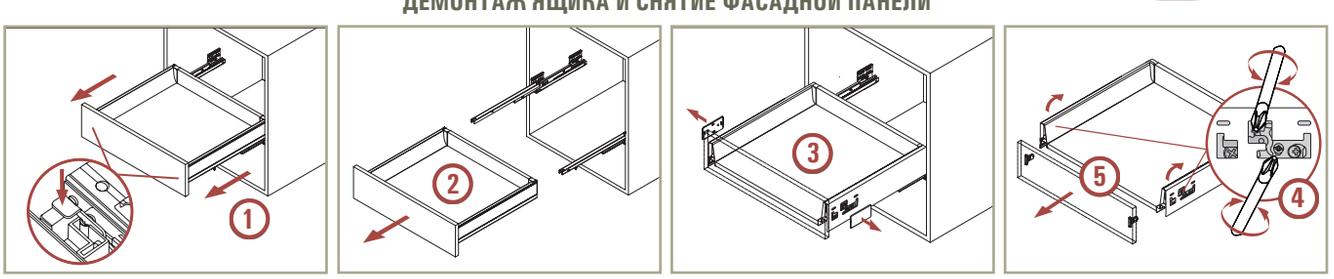

Выдвинуть ящик, нажать расположенные снизу ящика в полости царги деблокировочные рычаги механизма самофиксации (**1**), движением «на себя» и «вверх» вынуть ящик (**2**).

Снять декоративные заглушки (**3**). С помощью отвертки ослабить крепежный винт и разлочить замок крепления к фасаду (**4**). Снять фасадную панель (**5**).