PARTNERBOX

COLOR

# PBR03/1200



Цвет исполнения - графит DGr

Цвет исполнения - белый W



Рейлинг поперечный для передней стенки внутреннего ящика под крепление 186 мм при сборке "box-in-box" системы PARTNERBOX. Поставляется в хлыстах длиной 1200 мм.

- Цветное покрытие
- Прямоугольное сечение
- Фасадное (поперечное) размещение
- Материал металл

| АРТИКУЛ | L | ЦВЕТ | ДЛЯ СИСТЕМ |
|---|---|---|---|
| PBR03/1200/W | 115 | белый | PB89Л, PB89Л(PO) |
| PBR03/1200/DGr | 115 | графит | |

## СБОРОЧНЫЙ ЧЕРТЕЖ МОДУЛЬНОЙ СИСТЕМЫ
### с креплениями, передней стенкой и рейлингами для внутреннего ящика

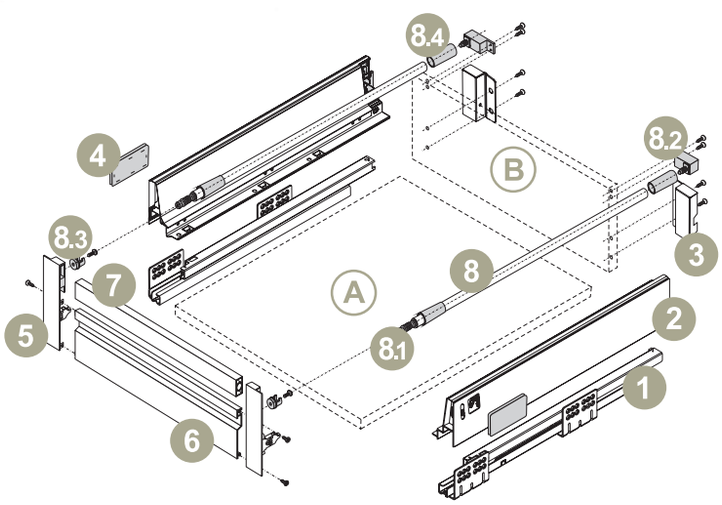


A - дно ящика
B - задняя панель ящика

1 - шариковые направляющие скрытого монтажа
2 - царги
3 - крепления задней стенки
4 - заглушки декоративные
5 - крепления панели внутреннего ящика
6 - фасад внутреннего ящика
7 - трубка рейлинга поперечного
8 - трубки рейлинга продольные круглого сечения
8.1 - втулки рейлинга монтажная
8.2 - крепления рейлинга к задней стенке ящика
8.3 - крепления рейлинга к фасаду
8.4 - муфты рейлинга надвижная

## ЧЕРТЕЖИ

Профиль поперечного рейлинга

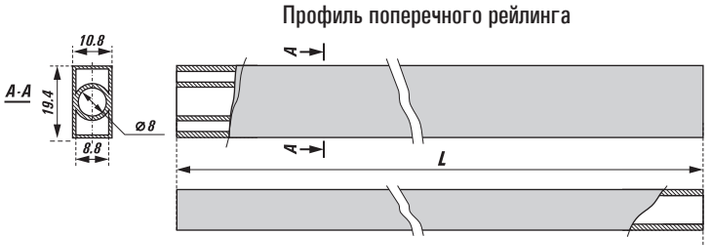


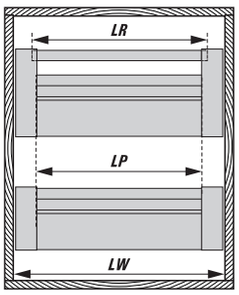


### УСЛОВНЫЕ ОБОЗНАЧЕНИЯ

**LW** - внутренняя ширина корпуса
**LP** - отрезная длина передней панели
**LR** - отрезная длина поперечного рейлинга

Расчет отреза для поперечного рейлинга:
***LR = LW -84***

## СБОРКА ЭЛЕМЕНТОВ ФАСАДНОЙ ПАНЕЛИ И СБОРКА В ЯЩИК

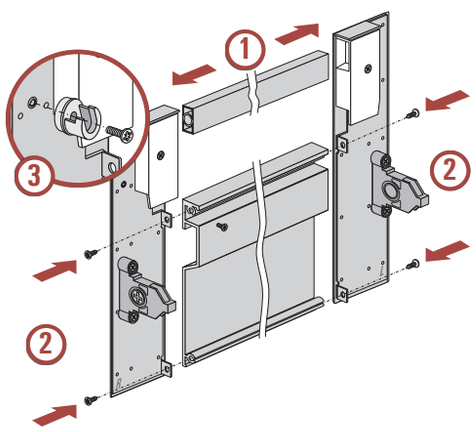


Вставить трубку поперечного рейлинга в пазы пластиковых коробок держателей (**1**), смонтировать и зафиксировать переднюю стенку внутреннего ящика (**2**). Установить и зафиксировать держатели продольного рейлинга (**3**). Собрать заднюю стенку ящика и смонтировать её в царги (**4**), ввернуть трубку продольного рейлинга в крепления на задней стенке (**5**).

Вставить фасадную панель в царги собранного ящика (**6**), зафиксировать продольные рейлинги в фасадных креплениях на фасадной панели (**7**), надвинуть муфты (**8**). Ящик полностью собран, теперь его можно установить в корпус (**9**).

При необходимости отрегулировать положение ящика. Регулировка положения фасада ящика осуществляется с помощью крестовой отвертки, воздействующей на механизм регулировки, находящийся в царгах. Поворачивая крайний винт креплений ближе к фасаду, можно регулировать положение фасада по ширине, влево или вправо; воздействуя на крайний винт - регулировать положение фасада по вертикали, вверх или вниз.

После успешной регулировки положения фасада можно закрыть отверстия регулировочных механизмов на царгах декоративными заглушками (**10**).

В зависимости от конструкции тумбы установить в корпус основной ящик с накладным фасадом (**11**) либо навесить фасад на монтажные планки мебельных петель (**12**).

