НАПРАВЛЯЮЩИЕ СКРЫТОГО МОНТАЖА



DBF4802

НАПРАВЛЯЮЩИЕ СКРЫТОГО МОНТАЖА

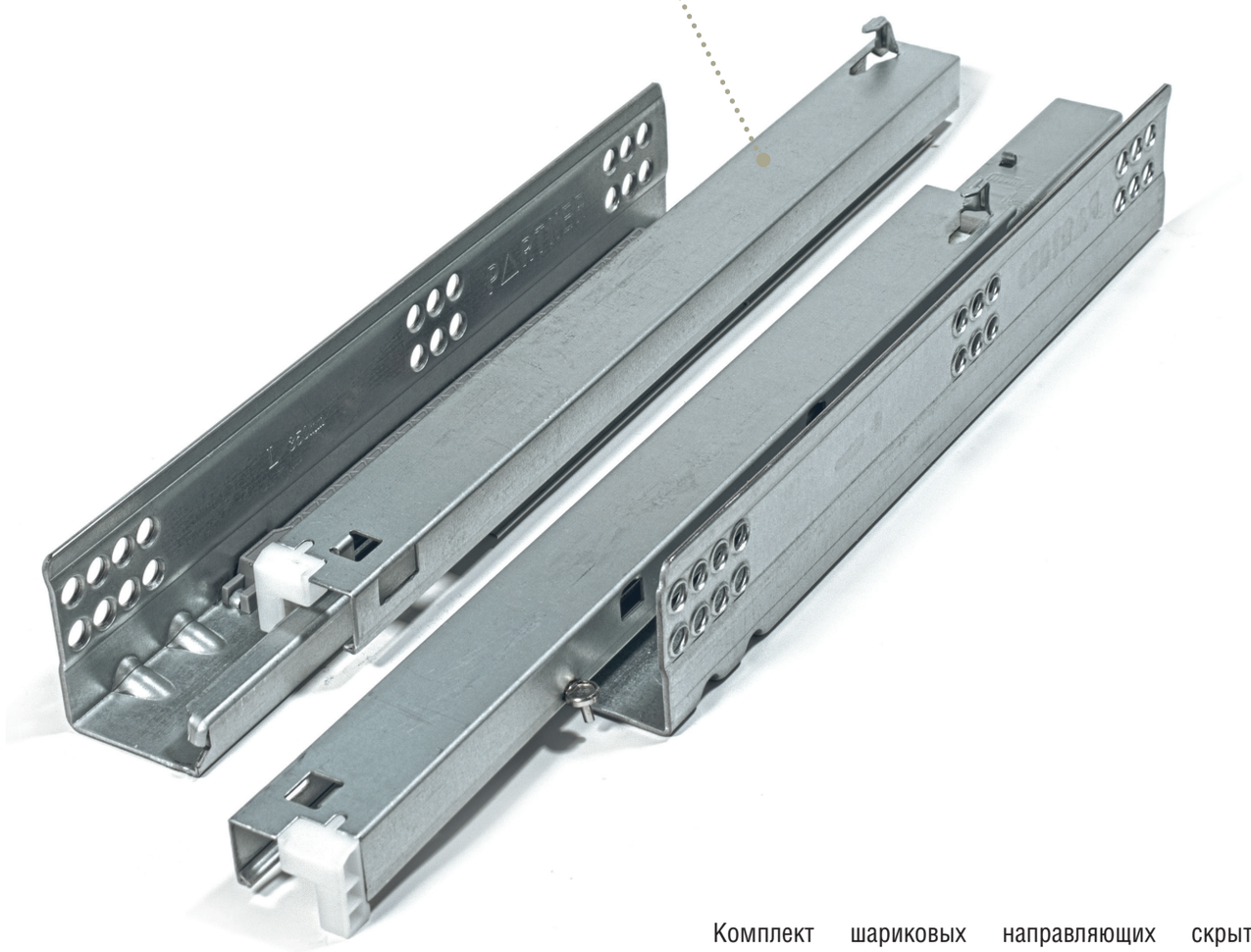

Комплект шариковых направляющих скрытого монтажа, полного выдвижения с доводчиком, для скрытого надвижного монтажа, на ящик монтируются только пластиковые фиксаторы - клипсы.

КЛИПСЫ БЫСТРОГО МОНТАЖА

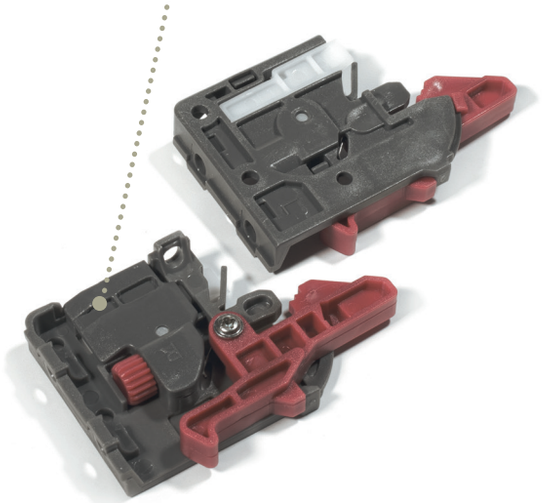

- Система шарикового скольжения полозьев (сепаратор пластиковый)
- Скрытый монтаж
- Защита от выкатывания
- Полное выдвижение
- Доводчик и мягкое закрывание
- Клипсы быстрого монтажа для ящика
- Установка ящика: свободный надвижной
- Оптимальная нагрузка: 30 кг.

Состав комплекта:
1. Шариковые направляющие скрытого монтажа с доводчиком - 2 шт.
2. Клипсы быстрого монтажа - 2 шт.

Минимальная упаковка: 10 шт.

АРТИКУЛ	МОНТАЖНАЯ ВЫСОТА	МОНТАЖНАЯ ДЛИНА
DB4802/300	48	300
DB4802/350	48	350
DB4802/400	48	400
DB4802/450	48	450
DB4802/500	48	500
DB4802/550	48	550

РАЗМЕРЫ, УЧИТЫВАЕМЫЕ ПРИ ПРИСАДКЕ И МОНТАЖЕ НАПРАВЛЯЮЩИХ В КОРПУСЕ И КЛИПС НА ЯЩИКЕ

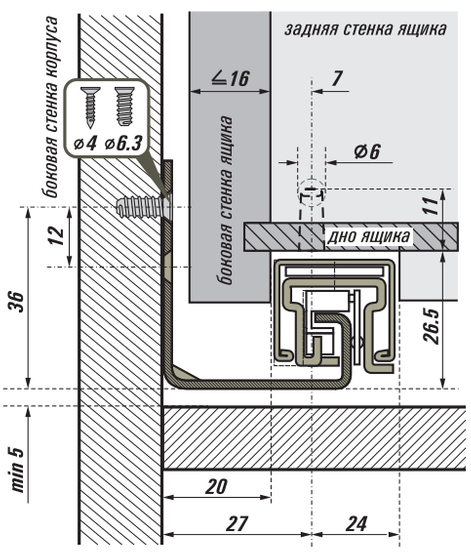

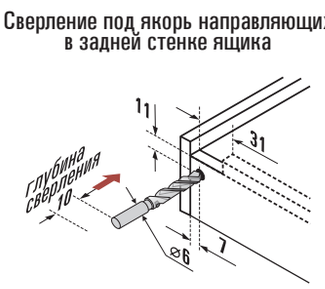

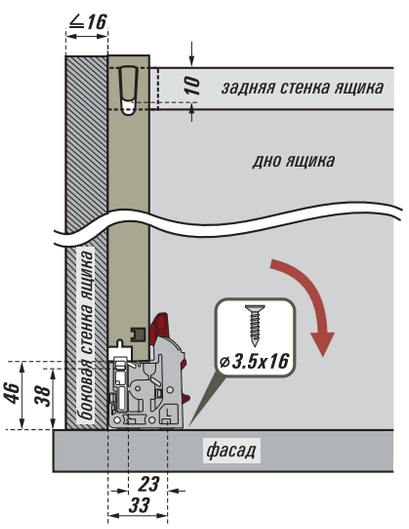

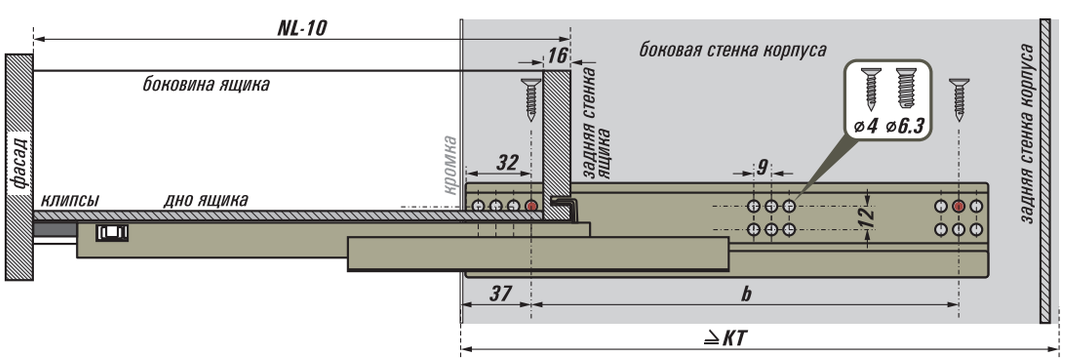

Обратите внимание:

Монтаж шариковых направляющих в корпусе достаточно прост, как с фабричной разметкой под присадку, так и при ручной разметке. Однако рекомендуем производить ручную разметку с помощью специальных шаблонов и устройств, обеспечивающих точность присадки и позволяющих избегать перекосов ящика.

● - минимальное количество положений для крепежа станин направляющих

Предоставленные размеры предусматривают зазор фасада и корпуса 1.5 мм.

Под фиксацию задней стенки ящика на направляющих полозьях необходимо отверстие диаметром 6 мм и глубиной 10 мм.

KT=<NL+10

НАПРАВЛЯЮЩИЕ СКРЫТОГО МОНТАЖА



DBF4802

ЧЕРТЕЖИ

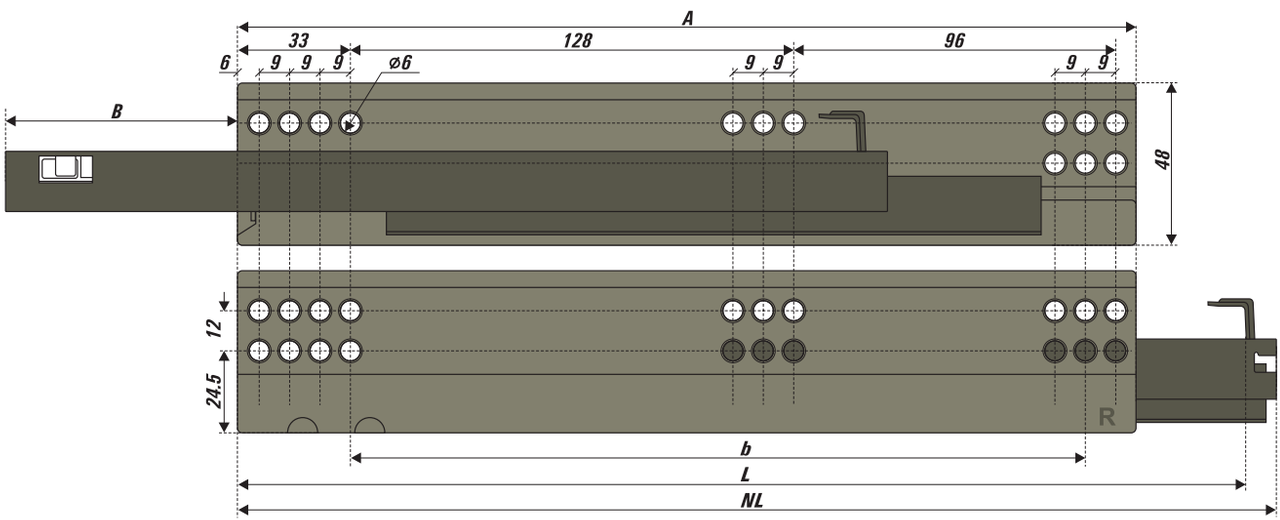

АРТИКУЛ	A	B	b	L	NL
DBF4802B/300	269	241	215	301	310
DBF4802B/350	269	287	215	352	361
DBF4802B/400	279	338	215	401	410
DBF4802B/450	299	382	215	452	461
DBF4802B/500	324	440	215	500	509
DBF4802B/550	376	493	311	552	561

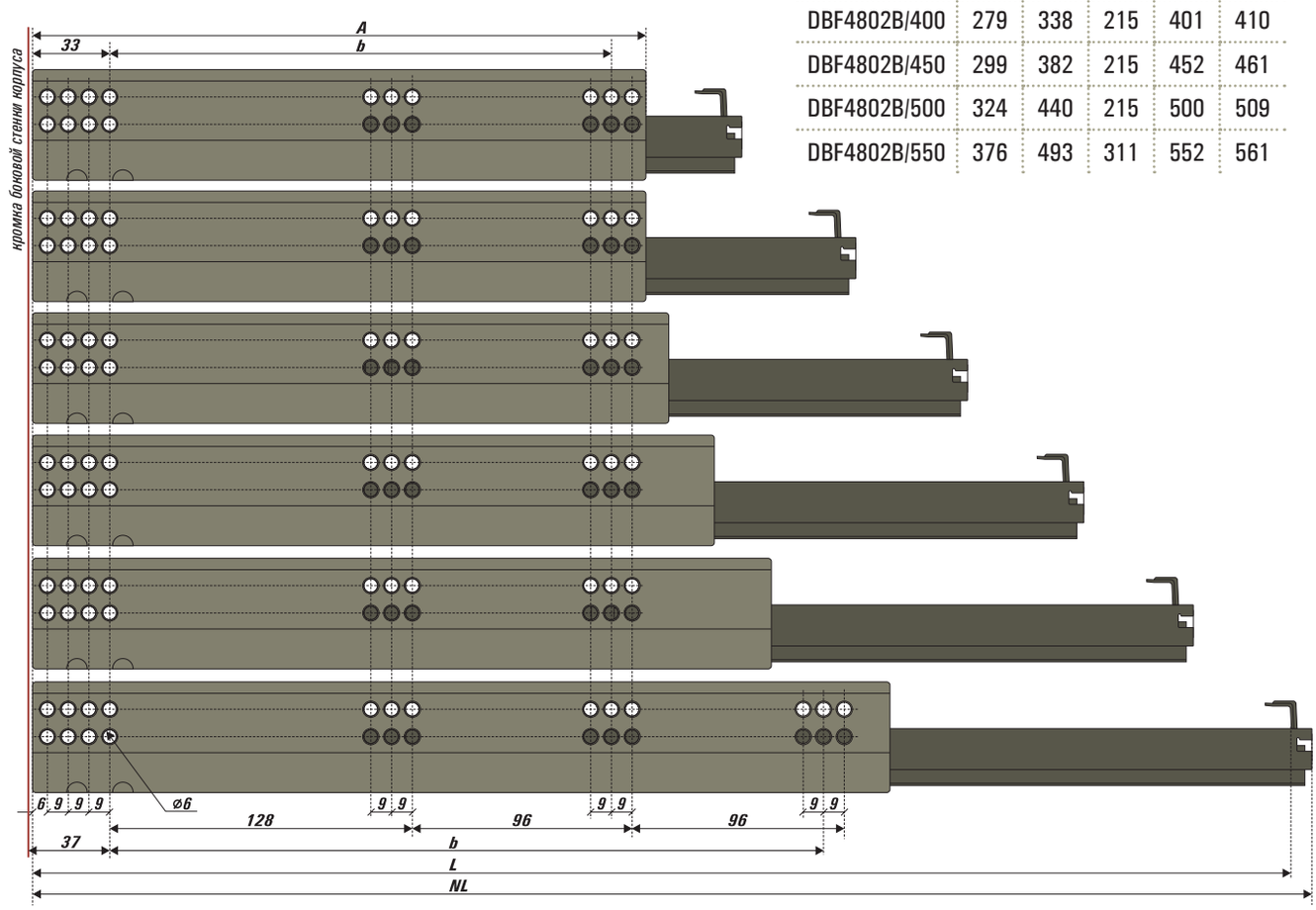

МОНТАЖ И ДЕМОНТАЖ

МОНТАЖ

Смонтировать станины на стенках корпуса (1), выдвинуть направляющие (2). На дно ящика со стороны фасада установить клипсы быстрого монтажа (3). Ящик опустить на направляющие и задвинуть "от себя" до фиксирующего упора ¯ якоря (4), клипсы защелкнутся самостоятельно (5). Регулировать положение фасада можно с помощью регулировочных колесиков на клипсах в пределах 2 мм.

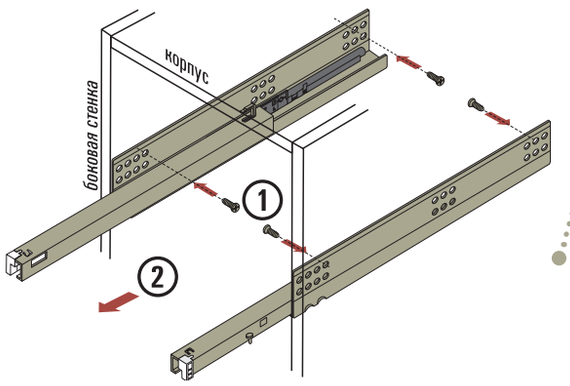

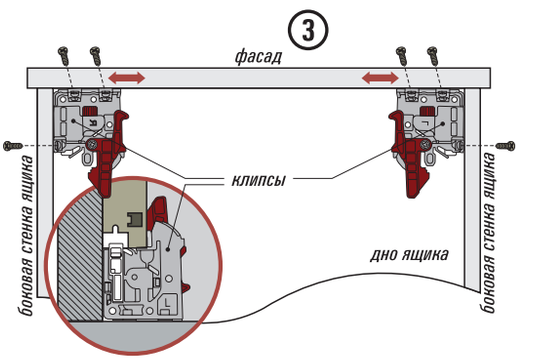

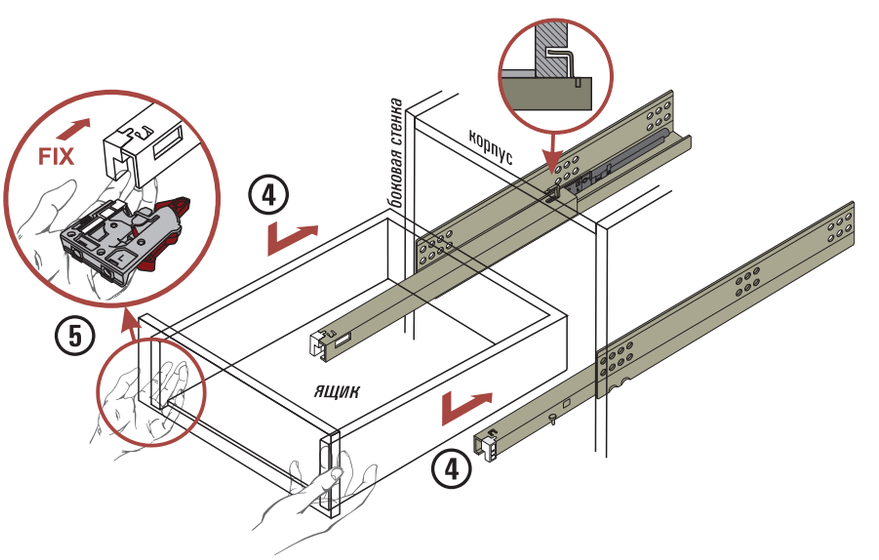

ДЕМОНТАЖ

Максимально выдвинуть ящик вперед «на себя», отжать клипсы и движением «вверх и вперед» вынуть ящик.

