PARTNERBOX



PB184St(PO)

Сборная модульная выдвижная система для ящиков на шариковых направляющих скрытого монтажа, полного выдвижения с доводчиком Soft closing и системой открытия нажатием Push-to-open. Боковая стенка тонкая, прямая, высотой 184 мм. Монтаж скрытый надвижной, с самофиксацией.

- Система шарикового скольжения полозьев
- Металлические боковые стенки
- Скрытый монтаж
- Полное выдвижение
- Открывание нажатием
- Цветное покрытие
- Установка ящика: надвижной с самофиксацией
- Оптимальная нагрузка: 30 кг.

Минимальная упаковка: 5 шт.

Состав комплекта:

№	деталь	кол-во	изображение
1	Шариковые направляющие скрытого монтажа с пружиной системы Push-to-open	2 шт.	
2	Царги металлические тонкостенные окрашенные	2 шт.	
3	Крепления задней стенки	2 шт.	
4	Крепления для фасада (установлены)	2 шт.	
5	Стяжка фасадная для эксцентрика	2 шт.	
6	Заглушки декоративные	2 шт.	
7	Набор саморезов для крепления фасада и задней стенки (упаковка)	1 шт.	

артикул	монтажная длина	цвет
PB184St(PO)/450/W	450	белый
PB184St(PO)/450/DGr	450	графит
PB184St(PO)/500/W	500	белый
PB184St(PO)/500/DGr	500	графит

Цвет исполнения - белый W



Цвет исполнения - графит DGr



Элементы модульной сборной выдвижной системы

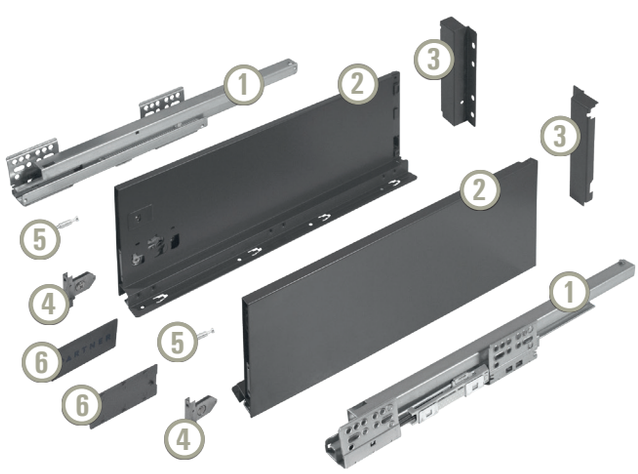

1 Направляющие шариковые скрытого монтажа
2 Металлические боковые стенки ящика (царги)
3 Крепления для задней стенки ящика
4 Крепления для фасада
5 Стяжка фасадная
6 Декоративные заглушки

ЧЕРТЕЖИ

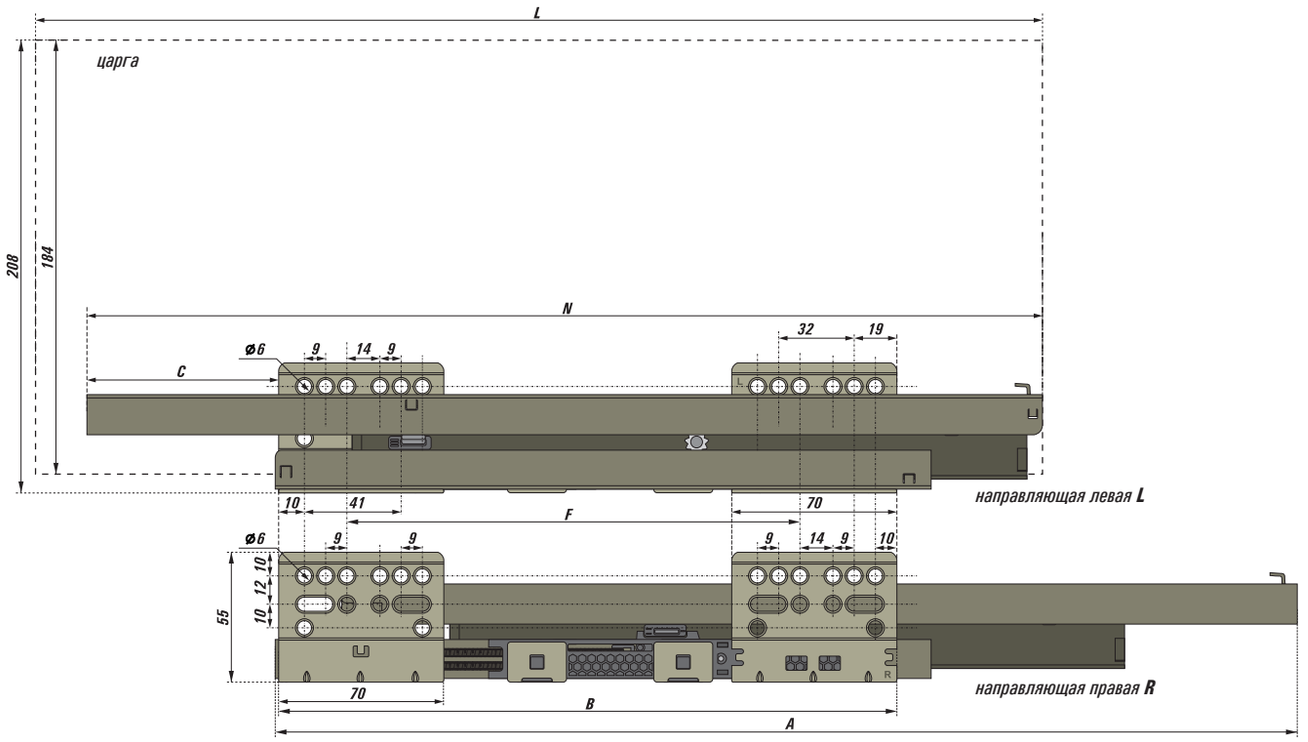

длина монтажная	L	F	A	B	C	N	a	b	c
450	442	192	428	262	372	406	122	122	122
500	492	258	480	328	420	455	138	142	138

царга тонкостенная левая/правая (зеркально)

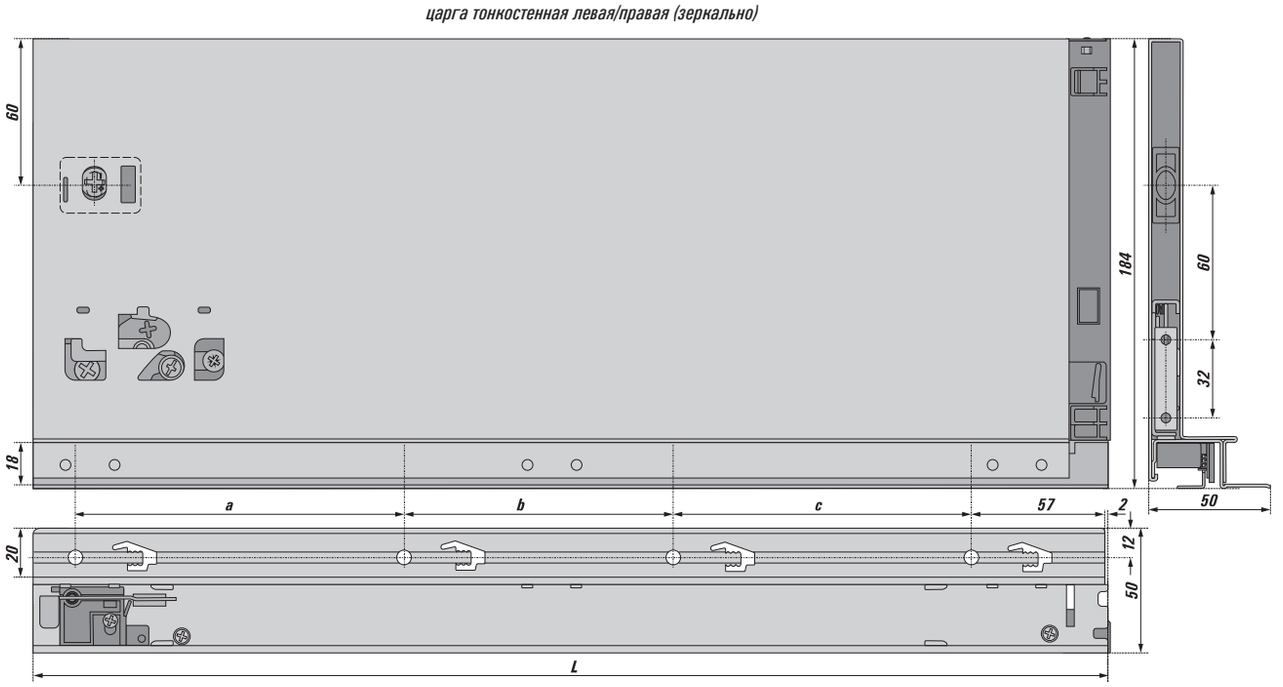

крепления задней стенки

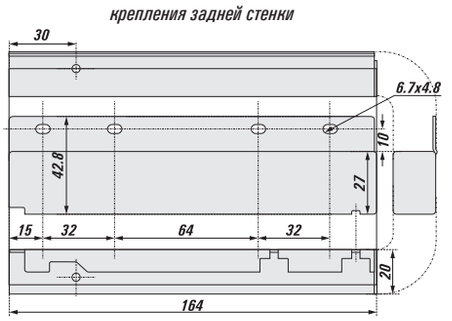

крепления для фасада

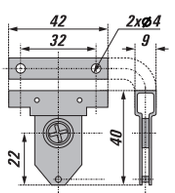

БАЗОВЫЕ КОМПОНЕНТЫ СИСТЕМЫ
СБОРОЧНЫЙ ЧЕРТЕЖ

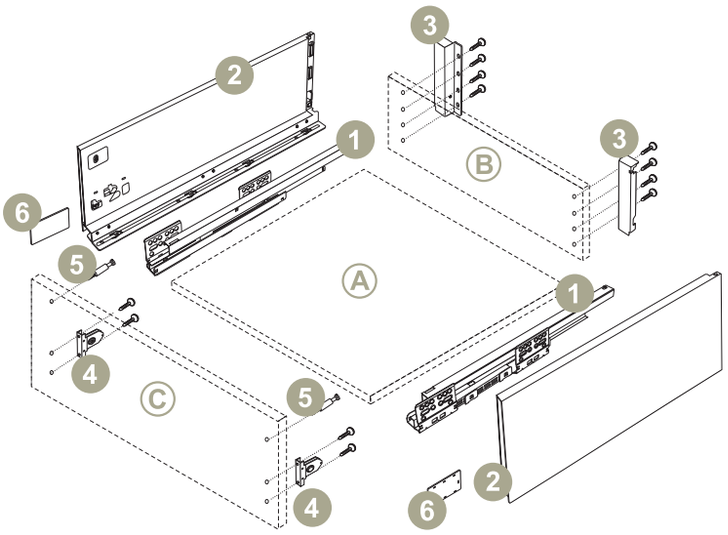

PARTNERBOX

100% COLOR kg 30

PB184St(PO)

A - дно ящика
B - задняя стенка ящика
C - фасад ящика

1 - Шариковые направляющие скрытого монтажа с пружиной системы Push-to-open
2 - тонкостенные царги высотой 184 мм.
3 - крепления задней стенки
4 - регулироемые крепления фасада
5 - стяжка под эксцентрик
6 - заглушки декоративные

РАЗМЕРЫ, УЧИТЫВАЕМЫЕ ПРИ ПРИСАДКЕ И МОНТАЖЕ МОДУЛЬНЫХ СИСТЕМ В КОРПУСЕ

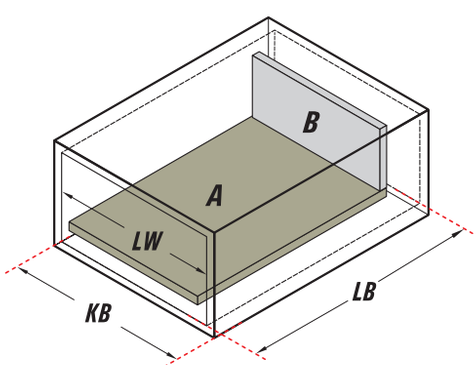

УСЛОВНЫЕ ОБОЗНАЧЕНИЯ

KB - ширина корпуса шкафа
LW - внутренняя ширина корпуса
LB - минимальная глубина корпуса (**LB**=**NL**+3)
NL - номинальная длина ящика
H - высота задней панели
D - расстояние покрытия фасадом стенок корпуса и торца полки/дна корпуса

дно ящика

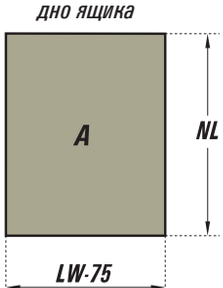

УСЛОВИЯ ВСТАВКИ ДЛЯ ДНА ЯЩИКА

- толщина панели 16 мм
- ширина панели **LW**-75 мм
- длина панели **NL**

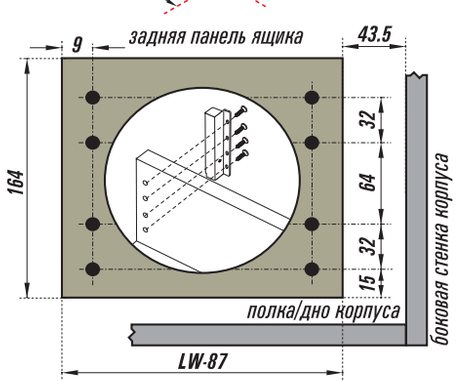

ПРИСАДОЧНЫЕ РАЗМЕРЫ ДЛЯ ЗАДНЕЙ ПАНЕЛИ

задняя панель

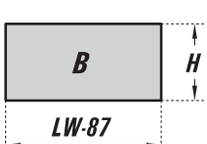

УСЛОВИЯ ВСТАВКИ ДЛЯ ЗАДНЕЙ ПАНЕЛИ

- толщина панели 16 мм
- ширина **LW**-87 мм
- высота **H**=164 мм

ПРИСАДОЧНЫЕ РАЗМЕРЫ ДЛЯ ФАСАДОВ

наложение фасада ящика на корпус

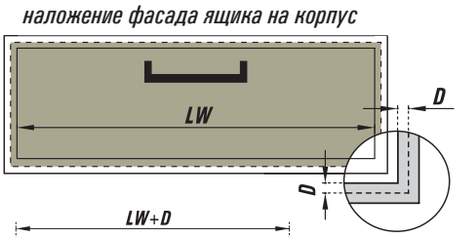

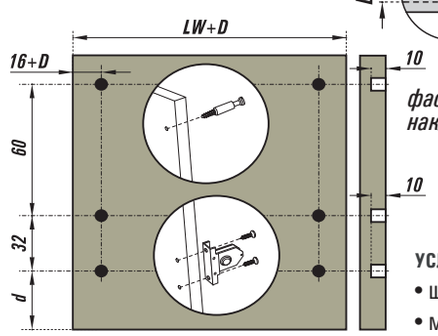

вложение фасада ящика в корпус

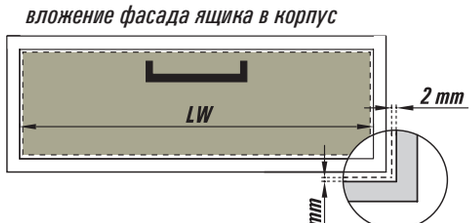

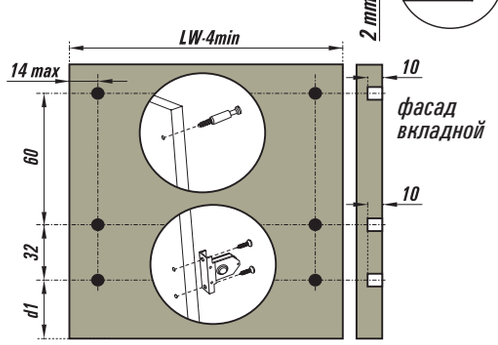

УСЛОВИЯ ДЛЯ ПАНЕЛИ НАКЛАДНОГО ФАСАДА

- ширина **LW**+2**D**
- минимальное расстояние **d** = **D** + 55 мм

УСЛОВИЯ ДЛЯ ПАНЕЛИ ВКЛАДНОГО ФАСАДА

- ширина максимальная **LW**-4 мм
- минимальное расстояние **d1**=53 мм

ПРИСАДОЧНЫЕ РАЗМЕРЫ ДЛЯ УСТАНОВКИ СИСТЕМЫ В КОРПУСЕ

РАЗМЕЩЕНИЕ НАПРАВЛЯЮЩИХ. КРЕПЛЕНИЕ ФАСАДА

СТАНДАРТНАЯ УСТАНОВКА
с накладным фасадом

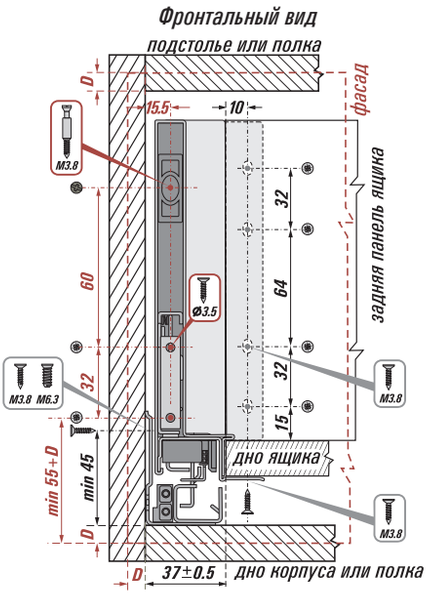

Обратите внимание:

- при расчете присадок под систему открытия нажатием **Push-to-open** для корректной работы нужно оставлять зазор между фасадом и боковой стенкой корпуса не менее **6 мм**, что бы можно было осуществить нажатие для срабатывания системы.
- при расчете присадок для ящика с вкладным в корпус фасадом нужно помнить, что между корпусом и фасадом необходимо соблюдать зазор размером не менее **2 мм** по периметру. Выполнение данного условия требуется для правильного функционирования конструкции и сохранения её целостности.

● *- рекомендованное минимальное количество разметок для крепежа направляющих на корпус (вид сбоку).*

УСТАНОВКА В КОРПУС
с вкладным фасадом

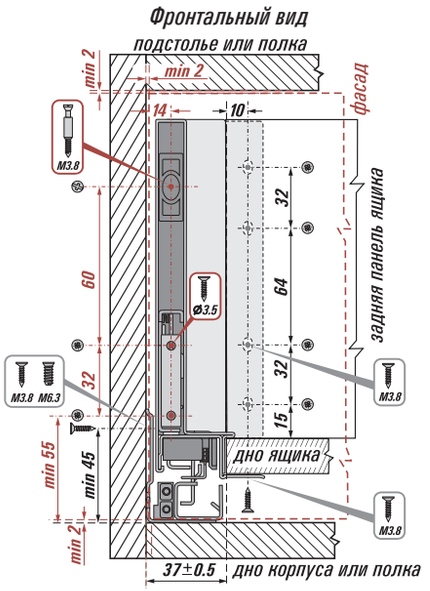

СТАНДАРТНАЯ УСТАНОВКА

Вид сбоку

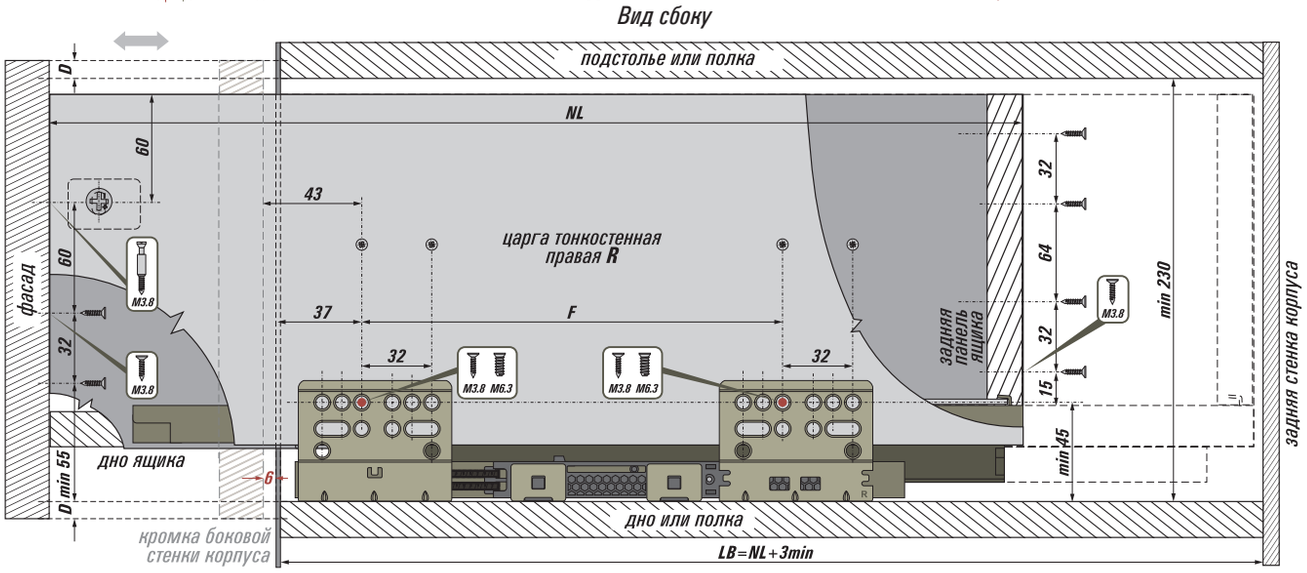

УСТАНОВКА В КОРПУС С ВКЛАДНЫМ ФАСАДОМ

Вид сбоку

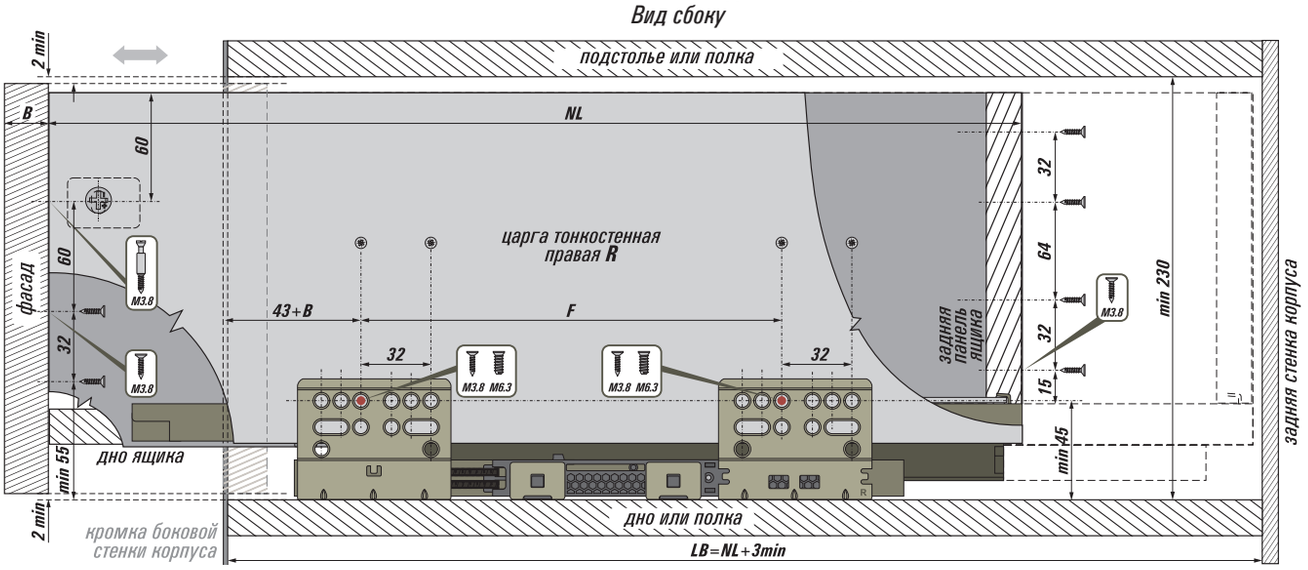

СБОРКА ЯЩИКА, МОНТАЖ, РЕГУЛИРОВКА И ДЕМОНТАЖ

• Сборку системы **PB184St(PO)** в ящик, монтаж в корпус, регулировку и демонтаж смотрите на стр.82-83 данного каталога.

СБОРКА ЯЩИКА, МОНТАЖ, РЕГУЛИРОВКА И ДЕМОНТАЖ БОКСОВ С ТОНКОСТЕННОЙ ЦАРГОЙ

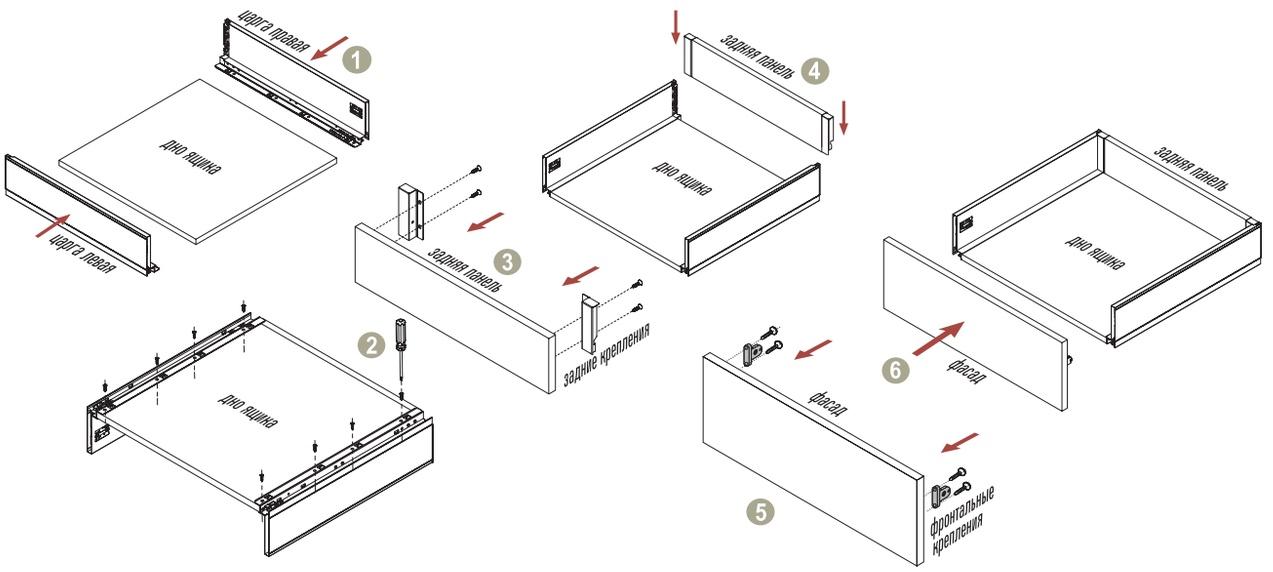

СБОРКА ЯЩИКА

Разметить и подготовить детали согласно схемам присадки. Установить дно ящика на царги (**1**) и закрепить с помощью саморезов (**2**). Заднюю панель также с помощью саморезов зафиксировать на креплениях (3). Надвинуть крепления задней панели на царги (**4**). Фронтальные крепления вынуть из царг и прикрутить к фасаду (**5**), задвинуть фасад креплениями в царги до фиксации (**6**). Ящик собран.

МОНТАЖ В КОРПУС

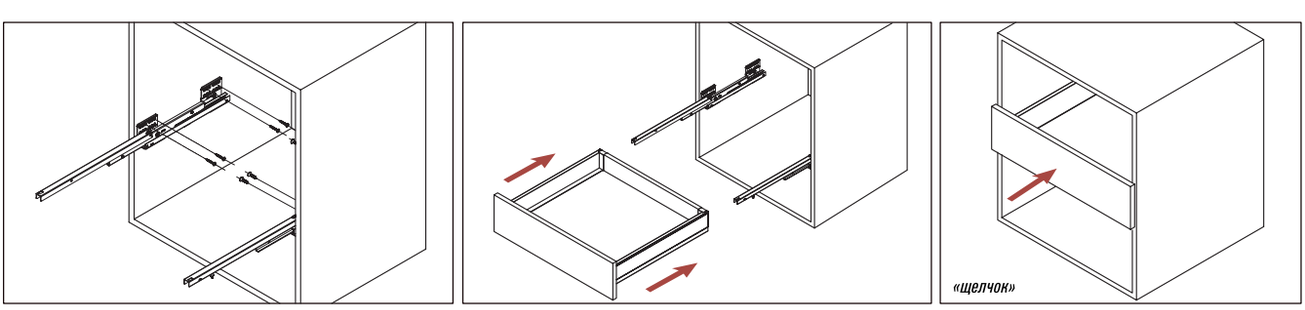

Смонтировать станины направляющих на стенках корпуса согласно присадкам, выдвинуть направляющие. Ящик опустить на направляющие и задвинуть «от себя» до фиксирующего упора на направляющих - якоря. Одновременно должен раздаться щелчок срабатывания механизма самофиксации. Если произошли все указанные события - ящик установлен в корпусе, теперь можно заняться регулировкой фасада.

РЕГУЛИРОВКА ФАСАДА

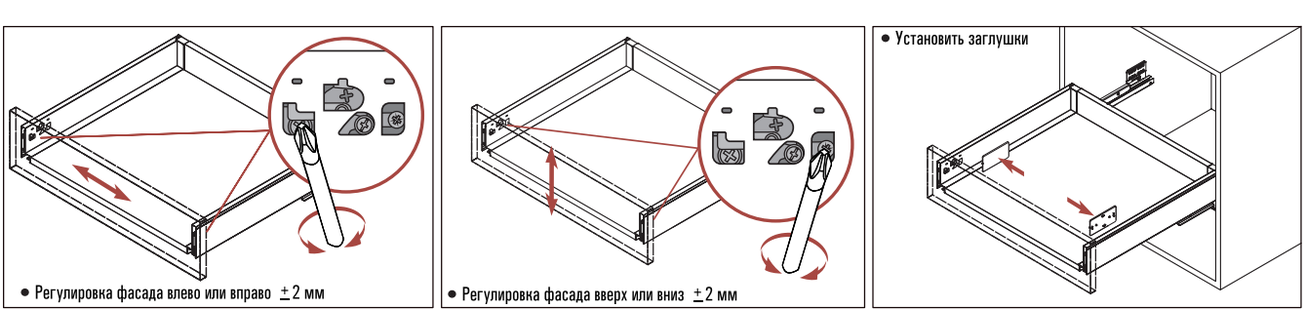

Регулировка положения фасада ящика осуществляется с помощью крестовой отвертки, воздействующей на механизм регулировки, находящийся в царгах. Поворачивая крайний винт креплений ближе к фасаду, можно регулировать положение фасада по ширине, влево или вправо;воздействуя на крайний винт - регулировать положение фасада по вертикали, вверх или вниз. После успешной регулировки положения фасада можно закрыть отверстия регулировочных механизмов на царгах декоративными заглушками.

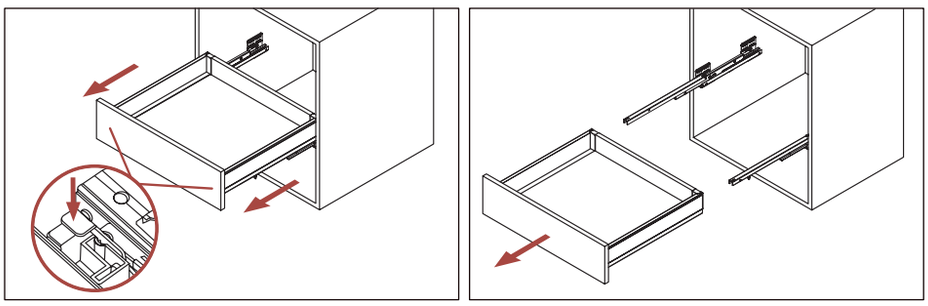

ДЕМОНТАЖ ЯЩИКА

Выдвинуть ящик, одновременно с двух сторон нажать расположенные в полости царг снизу спереди деблокировочные рычаги механизма самофиксации, движением «на себя» и «вверх» вынуть ящик.

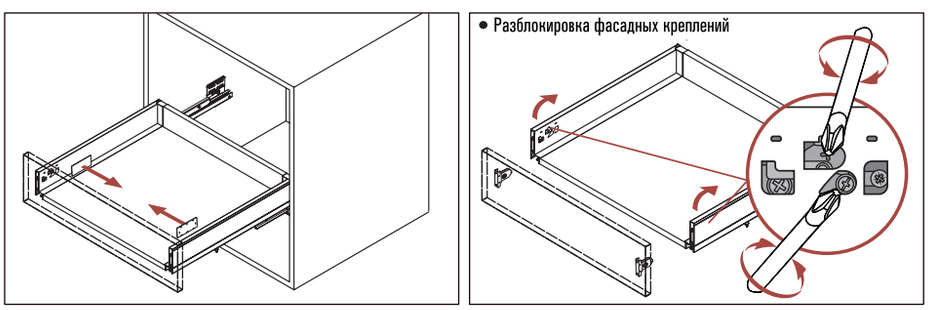

СНЯТИЕ ФАСАДА

Снять декоративные заглушки. С помощью отвертки ослабить крепежный винт и разлочить замок крепления к фасаду. Снять фасад.

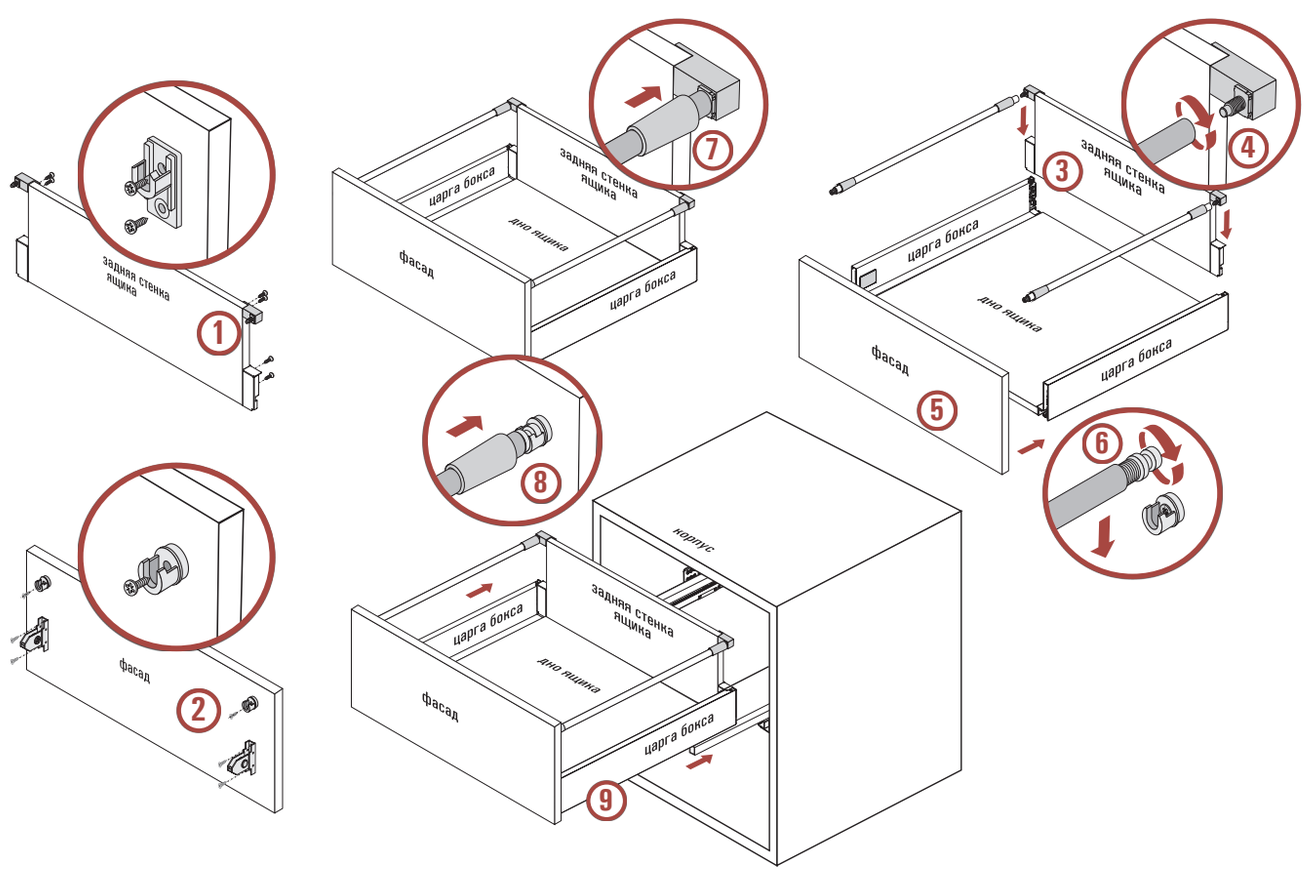

СБОРКА ЯЩИКА С РЕЙЛИНГАМИ, УСТАНОВКА В КОРПУС И ДЕМОНТАЖ

Смонтировать и зафиксировать на задней стенке ящика крепления для царг и рейлингов (**1**). Смонтировать и зафиксировать на фасаде крепления фасада и фасадные крепления для рейлингов (**2**). Установить заднюю стенку ящика на царги бокса, предварительно смонтированными с дном ящика (**3**), навернуть трубки рейлингов на резьбу креплений для задней стенки ящика (**4**). Установить на царги фасад (**5**), опустить рейлинги с предварительно вкрученными монтажными втулками в крепления и зафиксировать (**6**), надвинуть до упора муфты (**7** и **8**). Ящик собран, теперь его можно установить в корпус (**9**). Для настройки точного соответствия длины рейлинга боковой стенке ящика можно использовать монтажные втулки.

Демонтаж осуществляется в обратном порядке: вынуть ящик, отодвинуть муфты, вынуть втулки из креплений фасада, отвернуть трубку рейлинга от креплений к задней стенке.