PARTNERBOX

PB118St

Сборная модульная выдвижная система для ящиков на шариковых направляющих скрытого монтажа, полного выдвижения с доводчиком Soft closing. Боковая стенка тонкая, высотой 118 мм. Монтаж скрытый надвижной, с самофиксацией.

- Система шарикового скольжения полозьев
- Металлические боковые стенки
- Скрытый монтаж
- Полное выдвижение
- Доводчик и мягкое закрывание
- Цветное покрытие
- Установка ящика: надвижной с самофиксацией
- Оптимальная нагрузка: 30 кг.

Минимальная упаковка: 5 шт.

Цвет исполнения - белый W



Цвет исполнения - графит DGr



Состав комплекта:

№	деталь	кол-во	изображение
1	Шариковые направляющие скрытого монтажа	2 шт.	
2	Царги металлические тонкостенные окрашенные	2 шт.	
3	Крепления задней стенки	2 шт.	
4	Крепления для фасада (установлены)	2 шт.	
5	Заглушки декоративные	2 шт.	
6	Набор саморезов для крепления фасада и задней стенки (упаковка)	1 шт.	

Элементы модульной сборной выдвижной системы

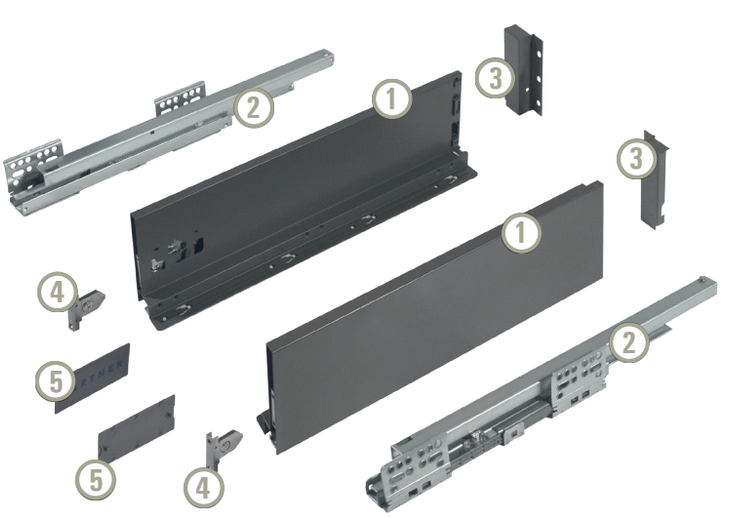

1 Направляющие шариковые скрытого монтажа
2 Металлические боковые стенки ящика (царги)
3 Крепления для задней стенки ящика
4 Крепления для фасада
5 Декоративные заглушки

артикул	монтажная длина	цвет
PB118St/400/W	400	белый
PB118St/400/DGr	400	графит
PB118St/450/W	450	белый
PB118St/450/DGr	450	графит
PB118St/500/W	500	белый
PB118St/500/DGr	500	графит

ЧЕРТЕЖИ

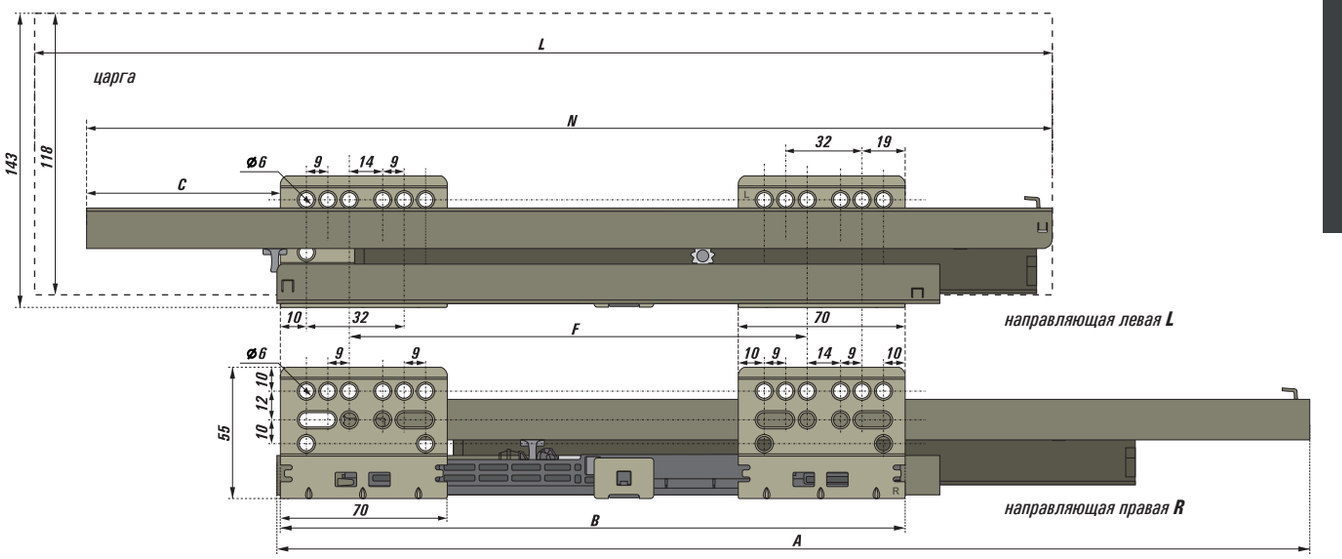

длина монтажная	L	F	A	B	C	N	a	b	c
400	391	192	386	262	325	396	105	105	105
450	441	192	436	262	372	406	122	122	121
500	491	224	486	293	419	456	136	145	136

царга тонкостенная левая/правая (зеркально)

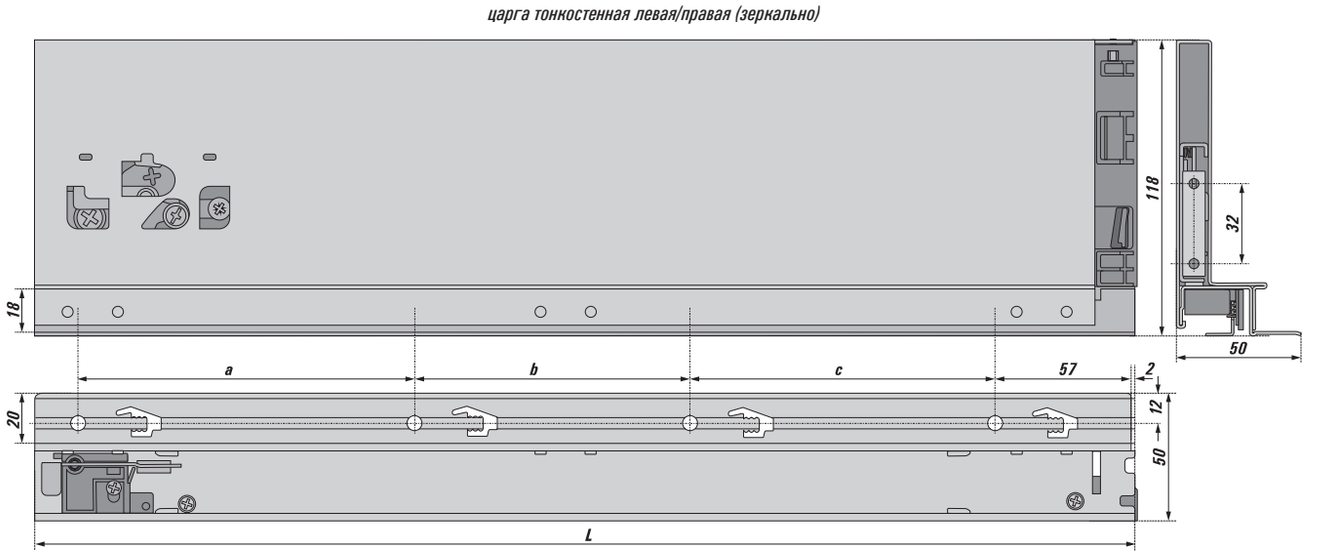

крепления задней стенки

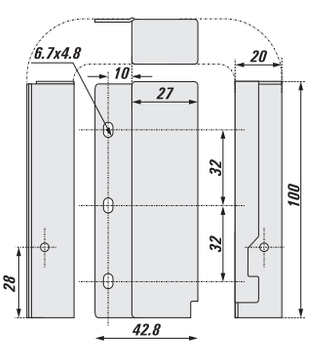

крепления для фасада

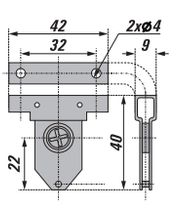

БАЗОВЫЕ КОМПОНЕНТЫ СИСТЕМЫ
СБОРОЧНЫЙ ЧЕРТЕЖ

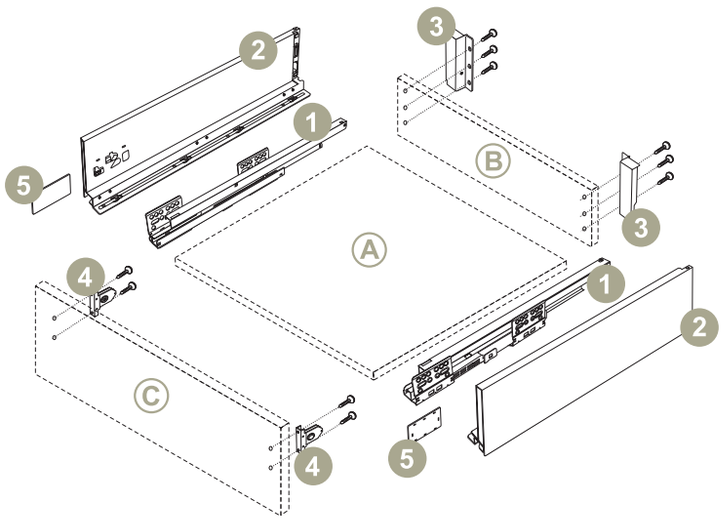

PARTNERBOX

100% soft closing COLOR kg 30

PB118St

A - дно ящика
B - задняя стенка ящика
C - фасад ящика

1 - шариковые направляющие скрытого монтажа
2 - тонкостенные царги высотой 118 мм.
3 - крепления задней стенки
4 - регулироемые крепления фасада
5 - заглушки декоративные

РАЗМЕРЫ, УЧИТЫВАЕМЫЕ ПРИ ПРИСАДКЕ И МОНТАЖЕ МОДУЛЬНЫХ СИСТЕМ В КОРПУСЕ

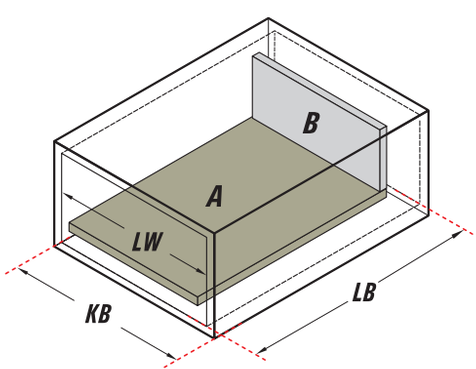

УСЛОВНЫЕ ОБОЗНАЧЕНИЯ

KB - ширина корпуса шкафа
LW - внутренняя ширина корпуса
LB - минимальная глубина корпуса (**LB**=**NL**+3)
NL - номинальная длина ящика
H - высота задней панели
D - расстояние покрытия фасадом стенок корпуса и торца полки/дна корпуса

дно ящика

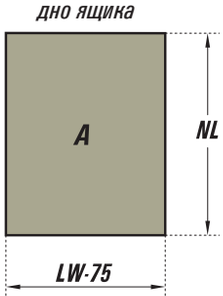

УСЛОВИЯ ВСТАВКИ ДЛЯ ДНА ЯЩИКА

- толщина панели 16 мм
- ширина панели **LW**-75 мм
- длина панели **NL**

ПРИСАДОЧНЫЕ РАЗМЕРЫ ДЛЯ ЗАДНЕЙ ПАНЕЛИ

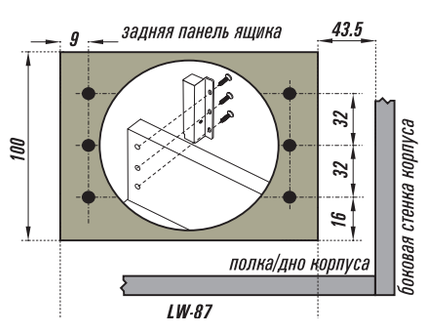

УСЛОВИЯ ВСТАВКИ ДЛЯ ЗАДНЕЙ ПАНЕЛИ

- толщина панели 16 мм
- ширина **LW**-87 мм
- высота **H**=100 мм

задняя панель

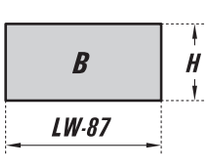

ПРИСАДОЧНЫЕ РАЗМЕРЫ ДЛЯ ФАСАДОВ

фасад ящика

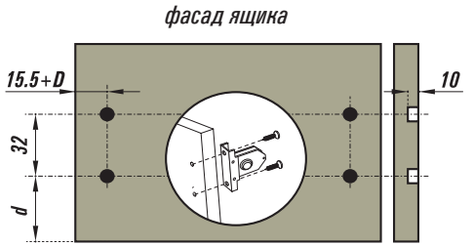

УСЛОВИЯ ДЛЯ ПАНЕЛИ НАКЛАДНОГО ФАСАДА

- ширина **LW**+2**D**
- минимальное расстояние **d** = **D** + 54 мм

наложение фасада ящика на корпус

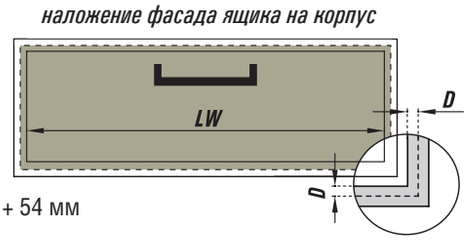

ПРИСАДОЧНЫЕ РАЗМЕРЫ ДЛЯ УСТАНОВКИ СИСТЕМЫ В КОРПУСЕ

КРЕПЛЕНИЕ ФАСАДА, ЗАДНЕЙ ПАНЕЛИ И НАПРАВЛЯЮЩИХ

Фронтальный вид

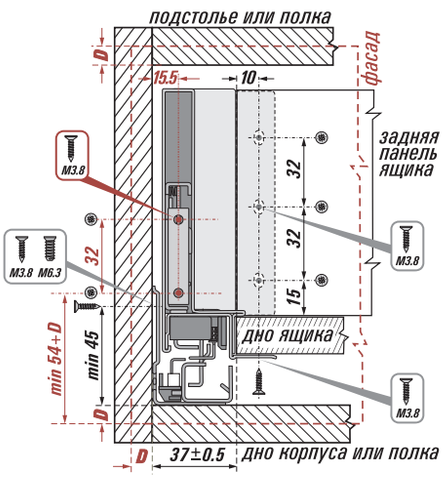

СТАНДАРТНАЯ УСТАНОВКА ЯЩИКА В КОРПУС

Вид сбоку

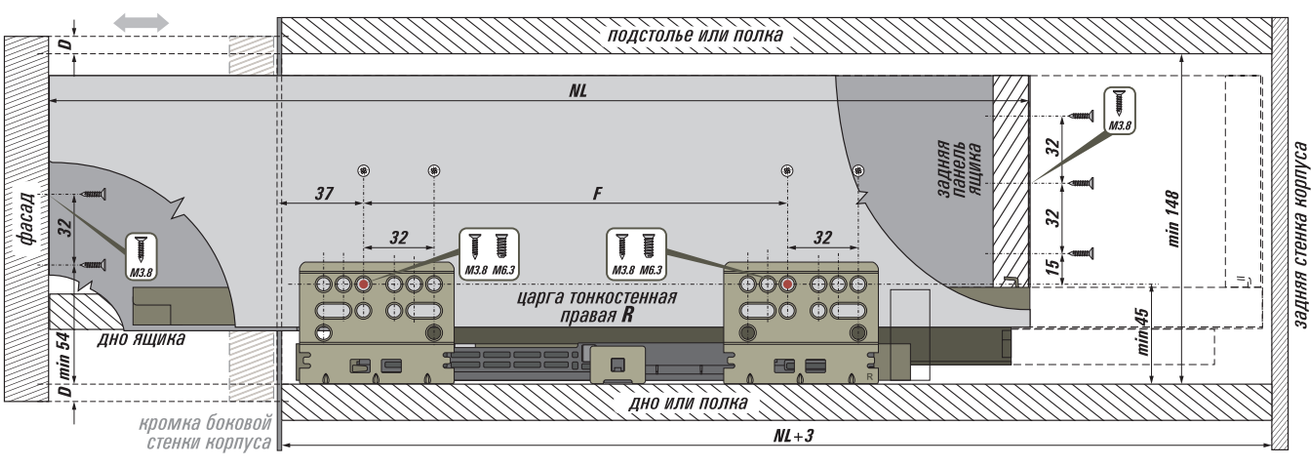

• - рекомендованное минимальное количество положений для крепежа направляющих на корпус

СБОРКА ЯЩИКА, МОНТАЖ, РЕГУЛИРОВКА И ДЕМОНТАЖ

• Сборку системы **PB118St** в ящик, монтаж в корпус, регулировку и демонтаж смотрите на стр.82-83 данного каталога.

СБОРКА ЯЩИКА, МОНТАЖ, РЕГУЛИРОВКА И ДЕМОНТАЖ БОКСОВ С ТОНКОСТЕННОЙ ЦАРГОЙ

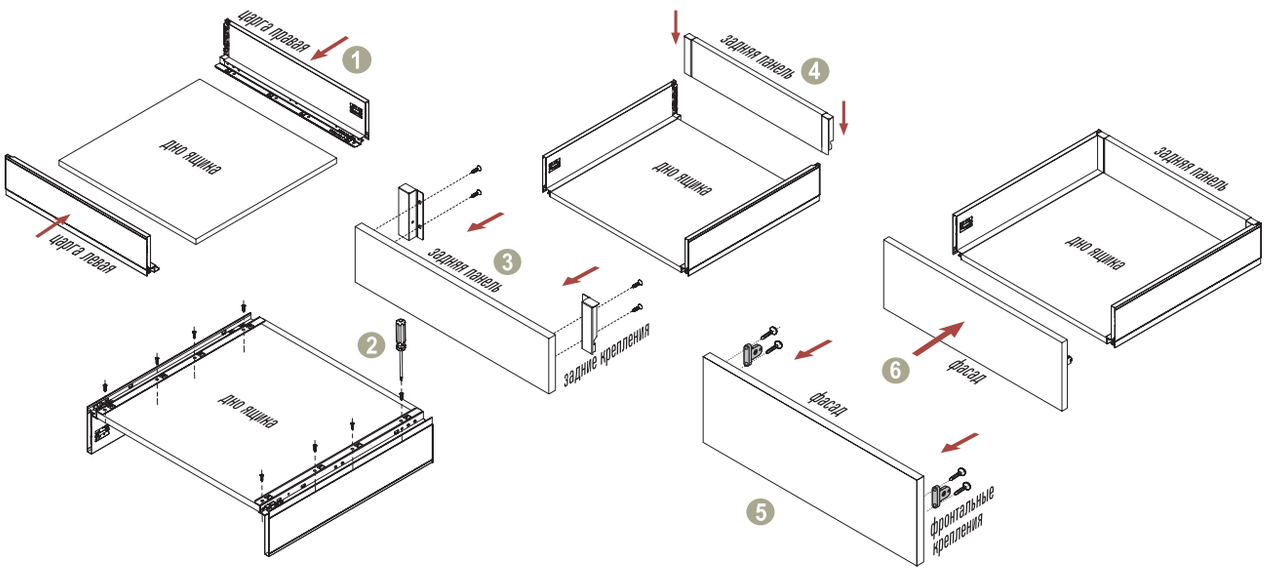

СБОРКА ЯЩИКА

Разметить и подготовить детали согласно схемам присадки. Установить дно ящика на царги (**1**) и закрепить с помощью саморезов (**2**). Заднюю панель также с помощью саморезов зафиксировать на креплениях (3). Надвинуть крепления задней панели на царги (**4**). Фронтальные крепления вынуть из царг и прикрутить к фасаду (**5**), задвинуть фасад креплениями в царги до фиксации (**6**). Ящик собран.

МОНТАЖ В КОРПУС

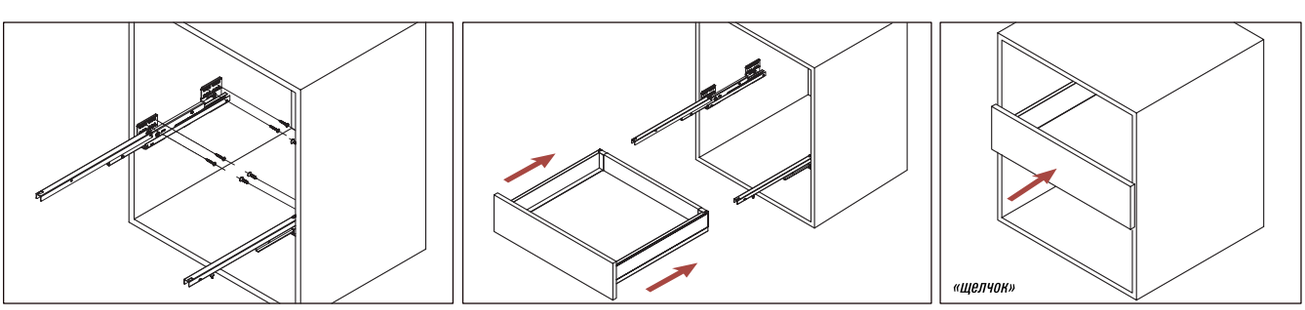

Смонтировать станины направляющих на стенках корпуса согласно присадкам, выдвинуть направляющие. Ящик опустить на направляющие и задвинуть «от себя» до фиксирующего упора на направляющих - якоря. Одновременно должен раздаться щелчок срабатывания механизма самофиксации. Если произошли все указанные события - ящик установлен в корпусе, теперь можно заняться регулировкой фасада.

РЕГУЛИРОВКА ФАСАДА

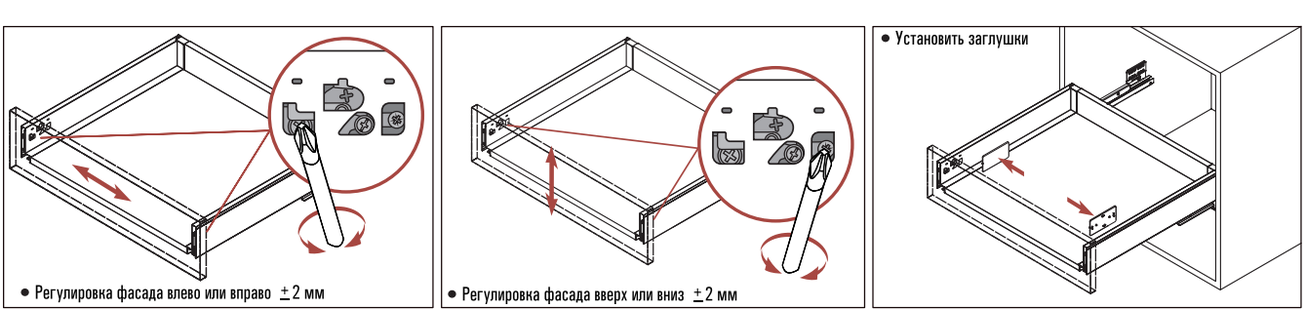

Регулировка положения фасада ящика осуществляется с помощью крестовой отвертки, воздействующей на механизм регулировки, находящийся в царгах. Поворачивая крайний винт креплений ближе к фасаду, можно регулировать положение фасада по ширине, влево или вправо;воздействуя на крайний винт - регулировать положение фасада по вертикали, вверх или вниз. После успешной регулировки положения фасада можно закрыть отверстия регулировочных механизмов на царгах декоративными заглушками.

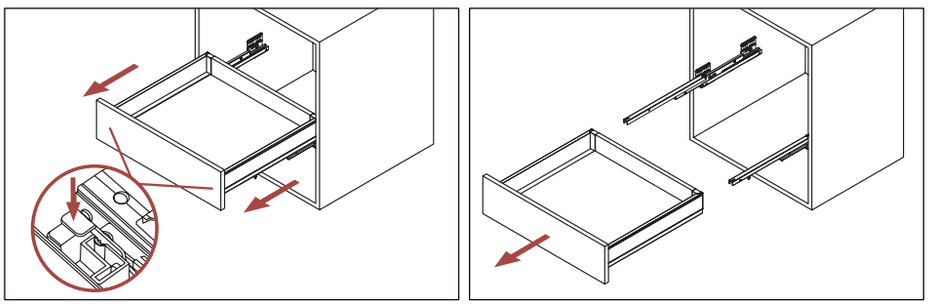

ДЕМОНТАЖ ЯЩИКА

Выдвинуть ящик, одновременно с двух сторон нажать расположенные в полости царг снизу спереди деблокировочные рычаги механизма самофиксации, движением «на себя» и «вверх» вынуть ящик.

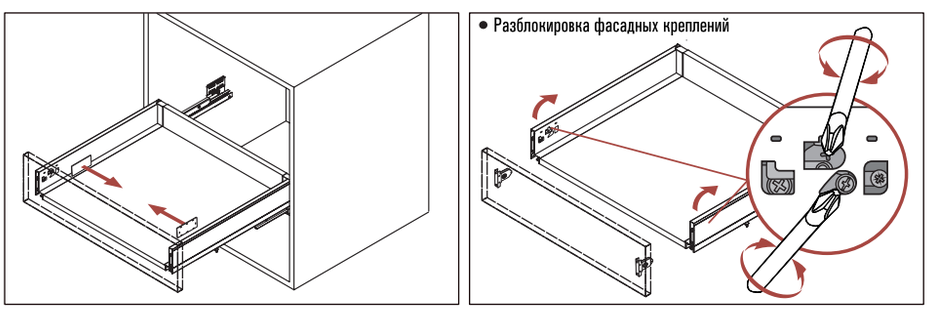

СНЯТИЕ ФАСАДА

Снять декоративные заглушки. С помощью отвертки ослабить крепежный винт и разлочить замок крепления к фасаду. Снять фасад.

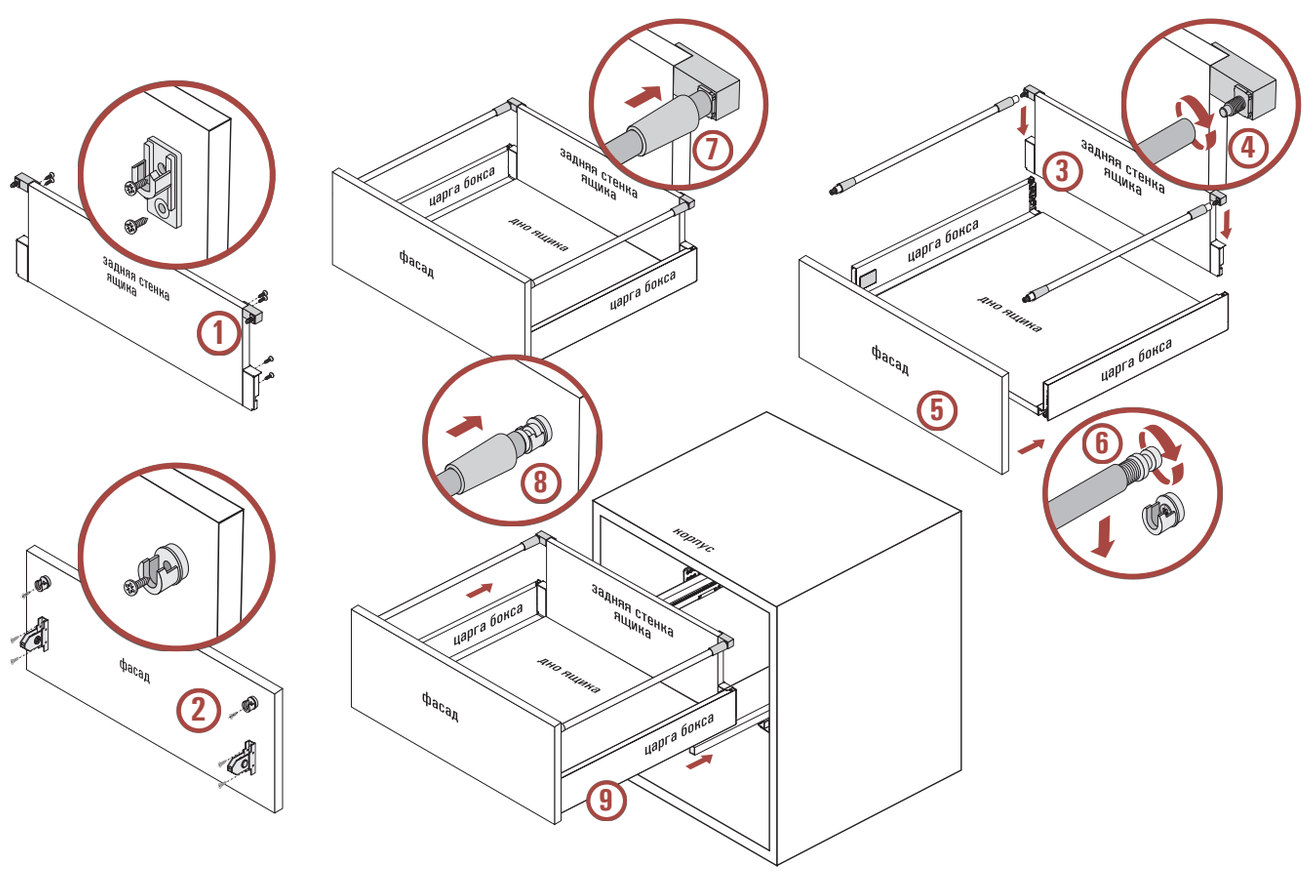

СБОРКА ЯЩИКА С РЕЙЛИНГАМИ, УСТАНОВКА В КОРПУС И ДЕМОНТАЖ

Смонтировать и зафиксировать на задней стенке ящика крепления для царг и рейлингов (**1**). Смонтировать и зафиксировать на фасаде крепления фасада и фасадные крепления для рейлингов (**2**). Установить заднюю стенку ящика на царги бокса, предварительно смонтированными с дном ящика (**3**), навернуть трубки рейлингов на резьбу креплений для задней стенки ящика (**4**). Установить на царги фасад (**5**), опустить рейлинги с предварительно вкрученными монтажными втулками в крепления и зафиксировать (**6**), надвинуть до упора муфты (**7** и **8**). Ящик собран, теперь его можно установить в корпус (**9**). Для настройки точного соответствия длины рейлинга боковой стенке ящика можно использовать монтажные втулки.

Демонтаж осуществляется в обратном порядке: вынуть ящик, отодвинуть муфты, вынуть втулки из креплений фасада, отвернуть трубку рейлинга от креплений к задней стенке.