НАПРАВЛЯЮЩИЕ ШАРИКОВЫЕ



100% STOP 25

DB4201

Комплект шариковых направляющих полного выдвижения с упором и защитой от выкатывания для установки в корпус мебели и на выдвижной ящик. Плавный бесшумный ход.

- Система шарикового скольжения полозьев
- Защита от выкатывания
- Полное выдвижение
- Монтаж: открытый
- Установка ящика: фиксированный надвижной
- Оптимальная нагрузка: 25 кг.

Состав комплекта:
1. Шариковые направляющие открытого монтажа - 2 шт.

Минимальная упаковка: 15 шт.

АРТИКУЛ	МОНТАЖНАЯ	
	ВЫСОТА	ДЛИНА
DB4201/250	35	250
DB4201/300	35	300
DB4201/350	35	350
DB4201/400	35	400
DB4201/450	35	450
DB4201/500	35	500

РАЗМЕРЫ, УЧИТЫВАЕМЫЕ ПРИ ПРИСАДКЕ И МОНТАЖЕ НАПРАВЛЯЮЩИХ В КОРПУСЕ

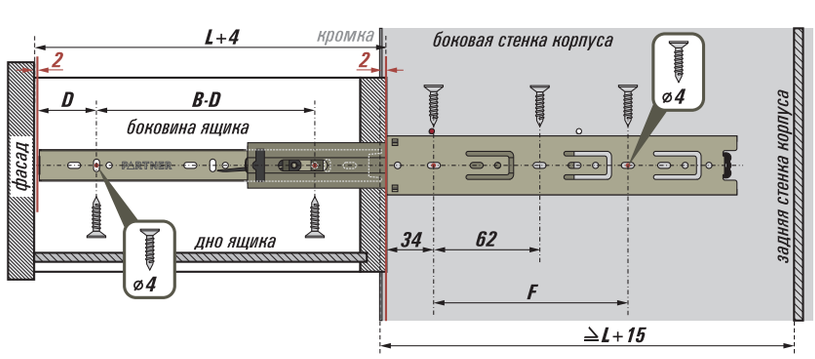

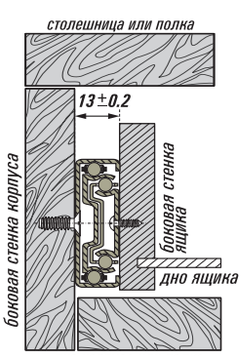

Обратите внимание:
Монтаж шариковых направляющих в корпусе достаточно прост, как с фабричной разметкой под присадку, так и при ручной разметке. Однако рекомендуем производить ручную разметку с помощью специальных шаблонов и устройств, обеспечивающих точность присадки и позволяющих избегать перекосов ящика.

• - минимальное количество положений для крепежа направляющих на корпус и ящик

ЧЕРТЕЖИ

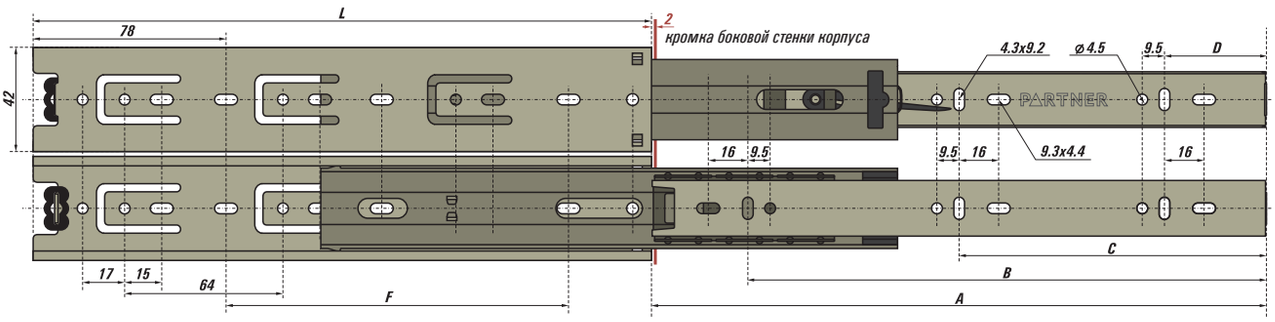

L	A	B	C	D	F
250	248	208	124	42	138
300	298	245	149	54	188
350	348	294	174	54	238
400	398	345	199	54	288
450	448	394	224	54	338
500	498	445	249	54	388

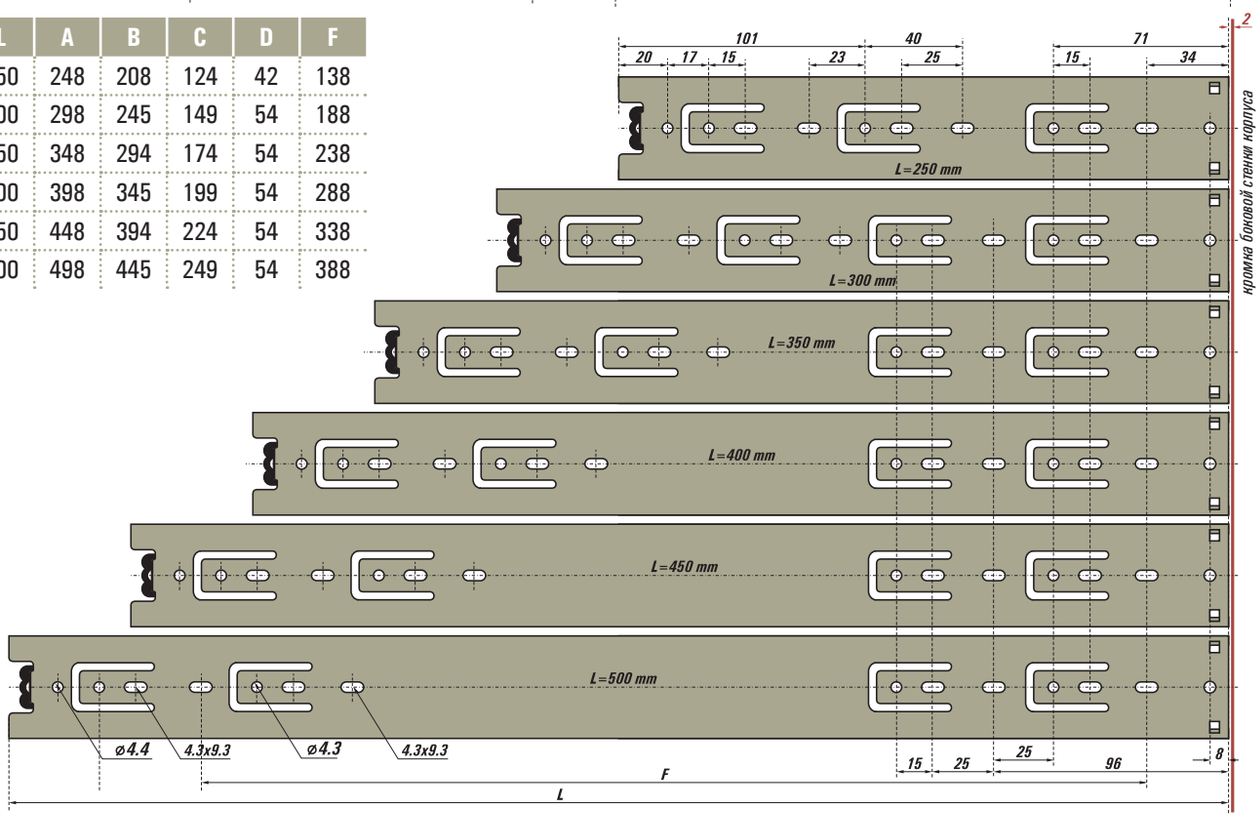

МОНТАЖ И ДЕМОНТАЖ

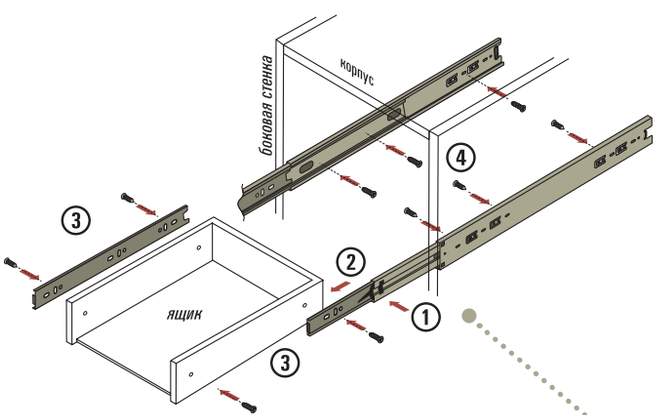

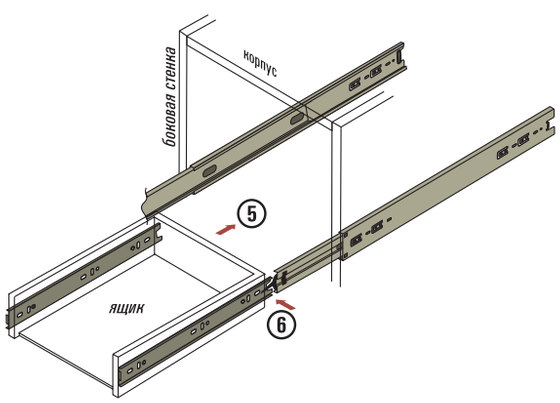

МОНТАЖ

Максимально выдвинуть внутренние крепежные рейки направляющих и с помощью деблокировочного рычага (**1**) вынуть их (**2**). Смонтировать крепежные рейки на боковинах ящика (**3**). Станины направляющих смонтировать на боковых стенках корпуса (**4**). Вставить внутренние крепежные рейки в средние полозья направляющих и двигать в сторону задней стенки корпуса (**5**) до фиксации деблокировочными рычагами (**6**).

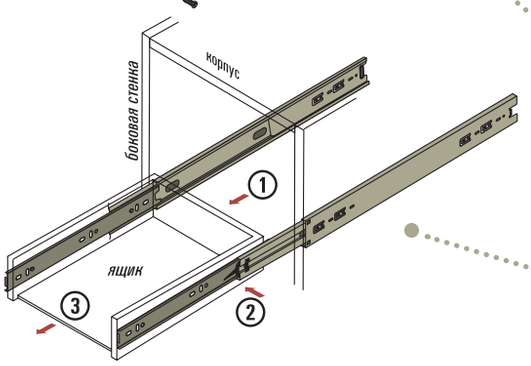

ДЕМОНТАЖ

Максимально выдвинуть ящик вперед «на себя» (**1**) нажать на деблокировочные рычажки (**2**) и вынуть ящик (**3**).